ROOFTILE™

Piastrella termoisolante modulare composita

Ravago
BUILDING SOLUTIONS

Versione aggiornata Ottobre 2023

Introduzione

ROOFTILE™ è la soluzione rapida e funzionale per l'isolamento di terrazzi e coperture piane, che abbina l'efficienza termica del RAVATHERM™ XPS X 300 (unico XPS in commercio con particelle di Carbon Pure) all'efficacia massiva del cemento superficiale, sopportando una pedonabilità saltuaria.

ROOFTILE™ è disponibile in due spessori ovvero: **50 mm + 20 mm** e **80 mm + 20 mm** (ove il primo spessore indica il RAVATHERM™ XPS X e 20 mm è lo spessore della malta cementizia).

Le dimensioni contenute (600 x 300 mm) facilitano la movimentazione riducendo gli sfridi.

Si adatta a **superfici che richiedono una copertura isolante leggera con la possibilità di essere rimossa** per interventi di manutenzione dello strato sottostate o in caso di ampliamenti.

Con il contributo dell'**incastro maschio e femmina** riduce i ponti termici, garantendo la continuità dell'isolamento.

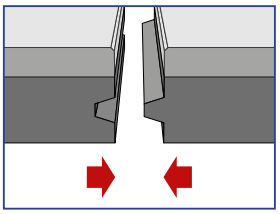

Inoltre, grazie alla presenza dello strato di cemento superficiale, **attenua l'onda termica e protegge l'impermeabilizzazione dagli agenti atmosferici riducendone l'invecchiamento.**

ROOFTILE puó essere utilizzato anche in zone geografiche con temperature minime che occasionalmente scendono al di sotto dei 0°C.

Vantaggi

1. Riduzione dei ponti termici
2. Contribuisce allo sfasamento termico della copertura
3. Protegge lo strato impermeabilizzante
4. Facile e veloce da installare
5. Leggero, adatto a tetti piani che richiedono una copertura superficiale leggera
6. Possibilità di rimozione e riutilizzo delle piastrelle termoisolanti in caso di ampliamento o manutenzione

ROOFTILE™ è adatto sia per le nuove costruzioni che per le ristrutturazioni

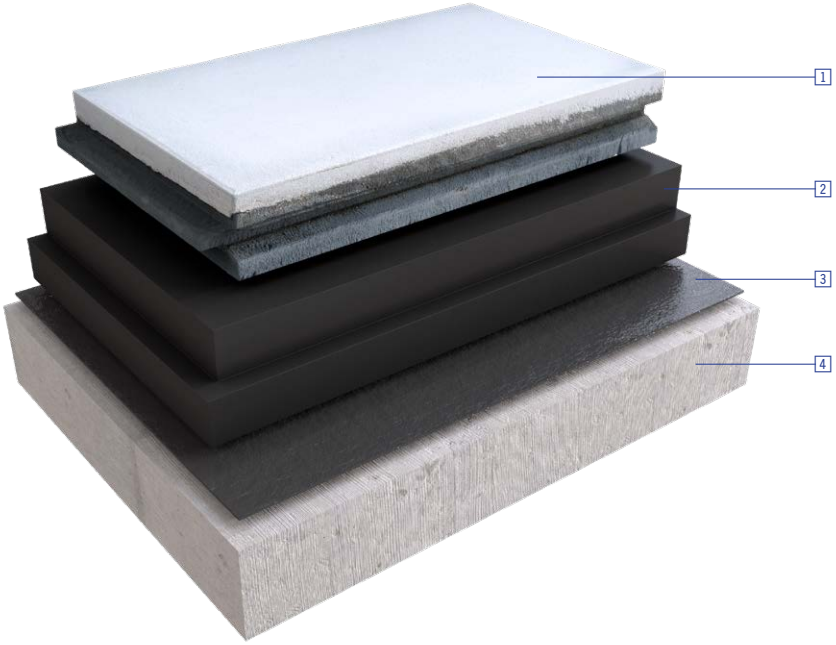

1 ROOFTILE™
2 RAVATHERM™ XPS X 300 SL (se necessario), nello spessore individuato dal progettista per rispettare i limiti di trasmittanza termica in base alla zona climatica di applicazione
3 Manto impermeabile
4 Solaio

Caratteristiche tecniche

Proprietà	Unità	ROOFTILE™	
Dimensioni **ROOFTILE™**	mm	300x600	300x600
Spessore **RAVATHERM™ XPS X**	mm	50	80
Spessore malta cementizia	mm	20	20
Conducibilitá termica λ del polistirene estruso	W/mK	0,030	0,031
Conducibilitá termica λ della malta cementizia	W/mK	1,395	1,395
	Kcal/mh°C	1,2	1,2
Resistenza alla compressione **RAVATHERM™ XPS X**	kPa	300	300
Forza di adesione a trazione (XPS - malta cementizia)	kPa	250	250
Resistenza alla compressione della malta cementizia (a 28gg.)	kPa	2000	2000
Abrasione della malta	mm	3	3
Dimensioni imballo	m^2	20,16	14,4
	N° Lastre	112	80

ROOFTILE™ VOCE DI CAPITOLATO

Pavimentazione modulare termoisolante ROOFTILE™ di dimensioni 300 x 600mm composta da: Lastra in polistirene espanso estruso XPS monostrato con pelle superficiale liscia e: di colore grigio antracite (additivata con Carbon Pure); con Emissione di VOC classificata A+ secondo Decr. no 211-321 del 2011; prodotta con ritardante di fiamma PolyFR; dotata di Dichiarazione Ambientale di Prodotto (EPD) ISO 14025 e conforme ai Criteri Ambientali Minimi (CAM) D.M. 23/06/2022; con finitura maschio femmina sui 4 lati, con valore della resistenza alla compressione al 10% di deformazione relativa, secondo EN 826, pari a 300 kPa; con resistenza alla compressione a lungo termine secondo EN1606 pari a 110 kPa; con assorbimento d'acqua per immersione secondo la EN 12087 pari allo 0,7% in volume; con assorbimento di umidità per diffusione secondo la EN 12088 <2% in volume per spessori ≥50; con fattore di resistenza al passaggio del vapore acqueo μ 150 secondo la EN 12086; con una media di celle chiuse secondo la EN 13164 ≥95%; con reazione al fuoco Classe Europea E secondo EN 13501-1; con conduttività termica a 10°C secondo EN 13164, 0,030 W/mK per spessori 50 mm e 0,031 W/mK per spessori 80 mm; accoppiata ad una finitura superficiale composta da uno strato protettivo bianco in malta cementizia modificata con resine di 2cm di spessore, con una resistenza alla compressione (a 28gg.) 2000kPa e dal peso di circa 45 Kg/m², con funzione di zavorra leggera e protezione dell'isolante, da posizionare sopra lo stato di impermeabilizzazione.

Alcuni suggerimenti per una corretta applicazione

1. Verificare la capacità statica del tetto/terrazzo oggetto dell'intervento
2. Verificare la planarità della superficie di posa e le relative pendenze per un corretto drenaggio dell'acqua, controllandone le vie di scolo
3. Installare il manto impermeabile scelto e/o verificare il buono stato di quello esistente.
4. Fare particolare attenzione al buon congiungimento fra i profili maschio e femmina delle lastre
5. Nel caso di mancanza di prodotto fare attenzione che l'ultima fila sia zavorrata (vedi Fig. 1)
6. Deve essere impedito il movimento laterale della pavimentazione modulare ROOFTILE™ dovuta all'azione del vento, pertanto prevedere sul perimetro del tetto/terrazzo un muretto di contenimento o un parapetto (vedi Fig. 2)
7. Nel caso l'azione del vento sia particolarmente intensa o la forma dell'edificio lo richieda, è necessario procedere a fissaggi meccanici adeguati
8. Nel caso le lastre di ROOFTILE finiscano libere, l'ultima fila deve essere fissata con cemento armato
9. La posa attorno ad ostacoli sopraelevati, quali camini, si può fare prevedendo l'installazione di opportuni profili ad angolo (vedi Fig. 3)
10. La presenza di microfessurazioni sullo strato superficiale non crea problemi di durata dell'isolante, in quanto RAVATHERM™ XPS X non assorbe acqua
11. Lo strato superiore cementizio è concepito come zavorra leggera (peso 45 KG/m^2) e protezione ai raggi UV
12. È occasionalmente pedonabile per interventi di manutenzione del tetto, sopportando in ogni caso una pedonabilità saltuaria
13. L'installazione di pannelli solari, antenne ecc. devono essere effettuate con particolari piedi come per esempio piastre di cemento armato (vedi Fig. 4)

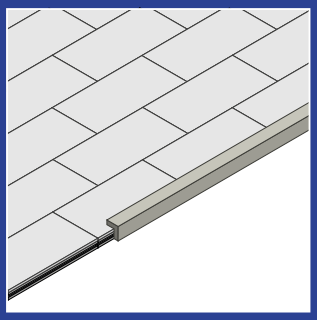

Fig. 1

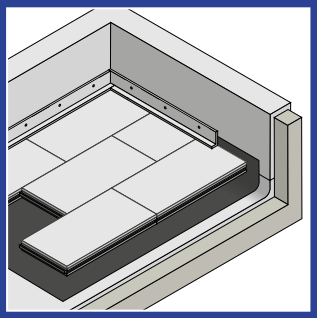

Fig. 2

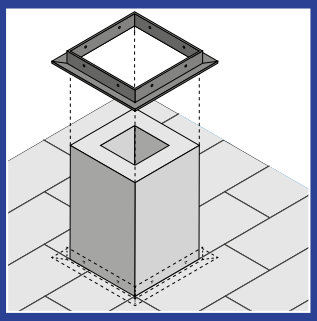

Fig. 3

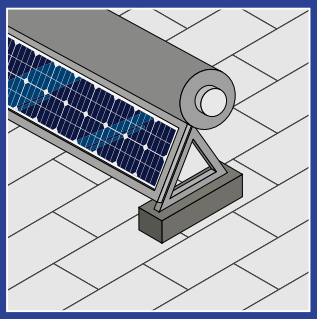

Fig. 4

Ravago Building Solution Italy s.r.l.
Via Baraccone 5
24050 Mornico al Serio (BG)
E-Mail: info.it.rbs@ravago.com

Tel.: 035.8358500

www.ravagobuildingsolutions.com/it

Ravago Building Solutions Italia

Nota: Le informazioni e i dati qui contenuti non costituiscono specifiche di vendita. Le proprietà dei prodotti menzionate sono soggette a variazioni senza preavviso. È responsabilità del Cliente determinare se i prodotti Ravago sono idonei alle applicazioni desiderate e garantire la conformità dei luoghi di lavoro e delle procedure di smaltimento alle leggi in vigore e alle disposizioni governative. Non viene qui concessa alcuna licenza in relazione allo sfruttamento di brevetti.

L'isolamento in polistirene estruso RAVATHERM™ è un marchio di Ravago Building Solutions SA

39-201-1023