Ravago HELLAS
BUILDING SOLUTIONS

siniat
Shaping the way people build

Τεχνικός Οδηγός Βασικών Συστημάτων SINIAT

Οι εταιρείες

Η Ravago Hellas A.E. (μέλος του ομίλου Ravago), αντιλαμβανόμενη την αξία της ξηρής δόμησης στην αγορά των δομικών υλικών, έχει επιλέξει σαν συνεργάτη της την εταιρεία Siniat Ρουμανίας (μέλος του ομίλου Etex Building Performance), έναν από τους μεγαλύτερους κατασκευαστές ποιοτικών υλικών και κατασκευαστικών λύσεων ξηρής δόμησης στην Ευρώπη. Διαθέτει δύο εργοστάσια στη Ρουμανία, το πρώτο στο Turceni όπου παράγει γυψοσανίδες και το δεύτερο στο Aghiresu για την παραγωγή κονιαμάτων γύψου. Οι εγκαταστάσεις του εργοστασίου στο Turceni εγκαινιάστηκαν επίσημα τον Οκτώβριο του 2015, αποτελούν δε τον μεγαλύτερο παραγωγό γυψοσανίδων στη Ρουμανία. Οι διαδικασίες παραγωγής είναι φιλικές προς το περιβάλλον καθώς επίσης και τα τελικά προϊόντα, η πλειοψηφία των οποίων είναι 100% ανακυκλώσιμα.

Η Siniat Ρουμανίας παρέχει μία πλήρη γκάμα προϊόντων και πιστοποιημένων συστημάτων ξηρής δόμησης, συνεχώς αναπτυσσόμενη για να καλύψει κάθε κατασκευαστική ανάγκη. Η Ravago Hellas A.E., για την καλύτερη εξυπηρέτηση των πελατών της, δημιούργησε τον τεχνικό αυτόν κατάλογο περιλαμβάνοντας τα κυριότερα συστήματα της γκάμας αυτής. Για περισσότερες κατασκευαστικές λύσεις μπορείτε να επικοινωνήσετε με το τεχνικό τμήμα της εταιρείας μας.

Η Ravago Hellas A.E. διαθέτει την τεχνογνωσία και την εμπειρία ώστε να καλύψει και τις πλέον απαιτητικές ανάγκες της αγοράς. Στόχος και σκοπός μας είναι πάντα η καλύτερη εξυπηρέτηση των πελατών μας.

Πιστοποίηση συστημάτων

Τα συστήματα που αναφέρονται στον κατάλογο αυτό είναι πιστοποιημένα και εναρμονισμένα βάσει των Ευρωπαϊκών οδηγιών από αναγνωρισμένα Ινστιτούτα Ελέγχου. Για την ισχύ της Πιστοποίησης των συστημάτων, αποτελεί αναγκαία συνθήκη, η αποκλειστική χρήση των υλικών του εργοστασίου Siniat Ρουμανίας για το σύνολο του συστήματος που χρησιμοποιείται και εφαρμόζεται ανάλογα με τις απαιτήσεις του εκάστοτε έργου.

περιεχόμενα

- **Τοιχοποιία Τύπου D**
  Μονός μεταλλικός σκελετός

  Αμφίπλευρη επένδυση μονής γυψοσανίδας 5-7
  Αμφίπλευρη επένδυση διπλής γυψοσανίδας 9-11
  Αμφίπλευρη επένδυση τριπλής γυψοσανίδας 13-15

- **Τοιχοποιία Τύπου SL**
  Διπλός μεταλλικός σκελετός

  Αμφίπλευρη επένδυση διπλής ή τριπλής γυψοσανίδας 17-19

- **Επενδύσεις Siniat NidaSystem**

  Επένδυση μονής ή διπλής γυψοσανίδας 20-21
  Άμεση στερέωση, οδηγός NidaMetal CD

  Επένδυση μονής ως τετραπλής γυψοσανίδας 22-23
  Άμεση στερέωση, ορθοστάτες NidaMetal CW

- **Επένδυση τύπου P**

  Διπλή ή τριπλή γυψοσανίδα 24-26
  Ανεξάρτητη στερέωση, ορθοστάτες NidaMetal CW

- **Επένδυση με επικόλληση (ξηρό επίχρισμα)**

  Μονή γυψοσανίδα 27

- **Οροφή γυψοσανίδας NidaSystems της Siniat**
  Διπλός ανισόπεδος μεταλλικός σκελετός

  Επένδυση μονής ή διπλής γυψοσανίδας 28-29
  Ταχεία ανάρτηση & ντίζα

  Επένδυση μονής ως τετραπλής γυψοσανίδας 30-31
  με ρυθμιζόμενη άμεση ανάρτηση

- **Ακουστική Οροφή γυψοσανίδας NidaSystems της Siniat**
  Διπλός ανισόπεδος μεταλλικός σκελετός

  Επένδυση διάτρητης γυψοσανίδας 32-33
  Ταχεία ανάρτηση και ντίζα

- **Διπλή ακουστική οροφή γυψοσανίδας NidaSystems της Siniat**
  Διπλός μεταλλικός σκελετός

  Επένδυση μονής ή διπλής γυψοσανίδας 34-35
  Επένδυση διάτρητης γυψοσανίδας

siniat

Shaping the way people build

Τοιχοποιία Τύπου D

D75/50 I D100/75 I D125/100
D80/50 I D105/75 I D130/100

siniat Shaping the way people build
NIDAsystem

Μονός μεταλλικός σκελετός
Αμφίπλευρη επένδυση μονής γυψοσανίδας

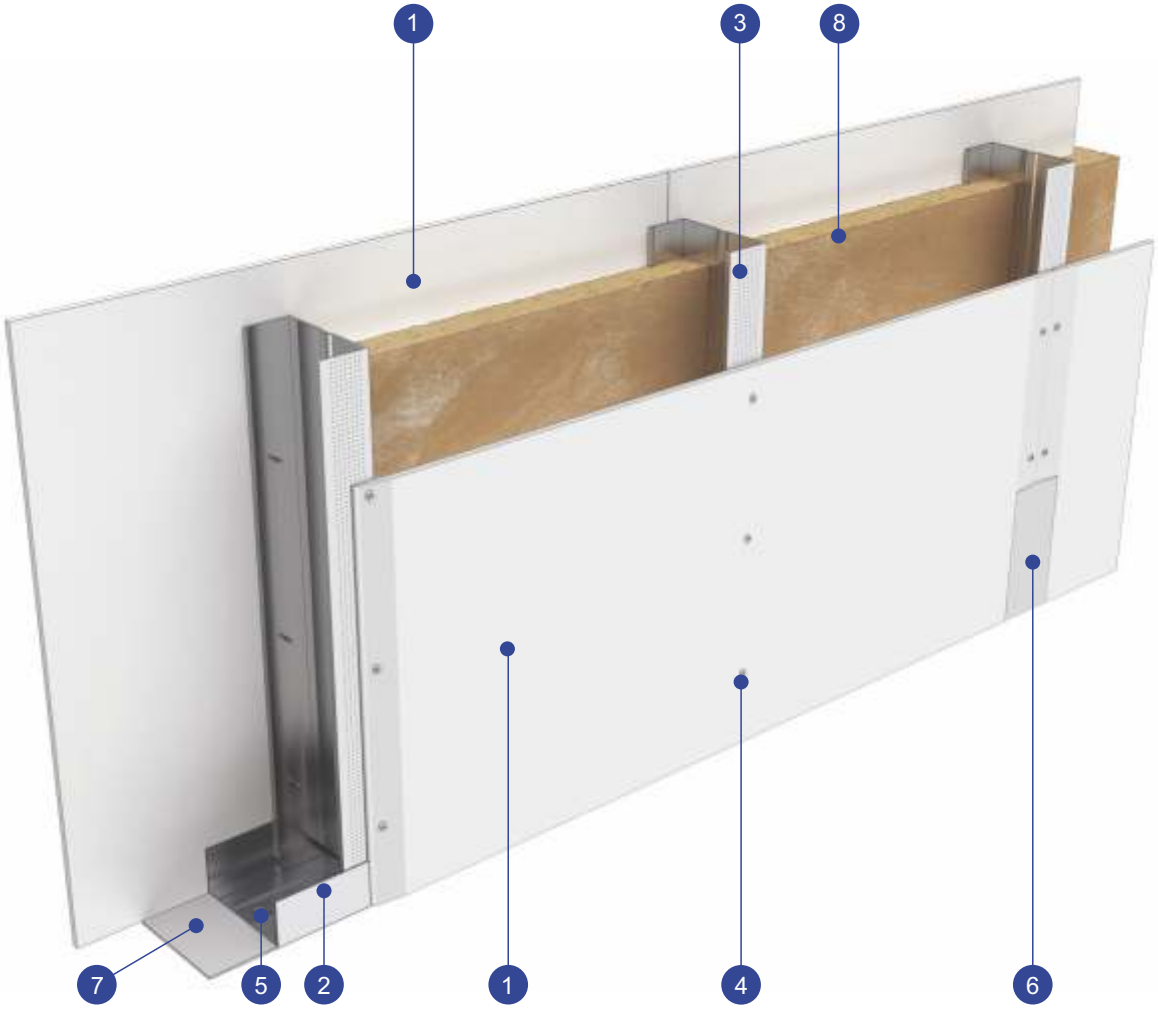

Ηχομόνωση R_w
έως 47dB

Πυραντίσταση
EI 30' έως EI 90'

Μέγιστο ύψος
έως 7,50m

Πλάτος
75-130mm

Βάρος
20-35kgr

1. Γυψοσανίδα Siniat NidaSystem
   Standard/Acustic/Flam/Hydro/Hydroflam/LaDura/Aquaboard 12,5mm/15,0mm
2. Στρωτήρας UW Siniat NidaMetal
   50mm/75mm/100mm 0,6mm
3. Ορθοστάτης CW Siniat NidaMetal
   50mm/75mm/100mm 0,6mm
4. Βίδα αυτοπροωθούμενη
   AF 212 x 25mm (για γυψοσανίδα 12,5mm)
   AF 212 x 35mm (για γυψοσανίδα 15,0mm)
   Βίδα αυτοπροωθούμενη
   AF 212 x 35mm (για γυψοσανίδα 12,5mm)
   AF 212 x 45mm (για γυψοσανίδα 15,0mm)
   Αφρώδης ηχομονωτική ταινία PE, πάχους 3mm
5. Βύσμα πλαστικό με βίδα,
   ή άλλο κατάλληλο μέσο μηχανικής στερέωσης
6. Αρμολόγηση με ταινία αρμού και υλικό αρμολόγησης
   Siniat NidaProfessional
7. Αυτοκόλλητη ηχομονωτική ταινία PE Siniat NidaSystem
8. Μόνωση (αν απαιτείται)

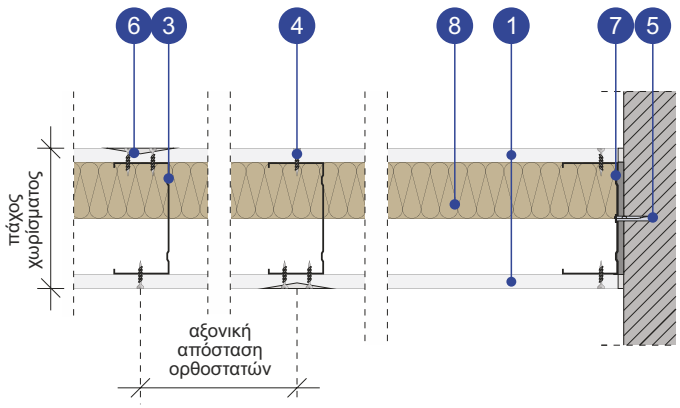

Ηχομόνωση

Σύστημα	Προφίλ UW/CW 0,6mm	Γυψοσανίδες Siniat NidaSystem	Πάχος Τοίχου	Απόσταση Ορθοστατών	Ηχομόνωση $R_{w,R}$ (1)	
					Χωρίς μόνωση	Μόνωση (2)
	(mm)		(mm)	(mm)	(db)	
D 75/50	50	2 x 12,5mm	75	600	35	42
				400	35	
				300	34	
D 100/75	75		100	600	36	45
				400		
				300		
D 125/100	100		125	600	37	46
				400		46
				300		45
D 80/50	50	2 x 15mm	80	600	36	43
				400		
				300		
D 105/75	75		105	600	37	46
				400		
				300		
D 130/100	100		130	600	39	47
				400	39	47
				300	38	46

1. Οι τιμές του δείκτη ηχομόνωσης $R_{w,R}$ συνάγονται από προηγμένο υπολογιστικό πρόγραμμα με βάση αποτελέσματα εργαστηριακών δοκιμών σε τοίχο μονού σκελετού D75/50 με γυψοσανίδες Siniat NidaSystem Standard 12,5mm.
Πιστοποιητικό ελέγχου 83/2004, INCERC Laboratory, Bucharest.

2. Μόνωση από ινώδες μονωτικό υλικό πάχους 50mm.

Μέγιστα επιτρεπόμενα ύψη

Σύστημα	Προφίλ UW/CW 0,6mm	Γυψοσανίδες Siniat NidaSystem	Πάχος Τοίχου	Απόσταση Ορθοστατών	Μέγιστο Επιτρεπόμενο Ύψος (3) Μονός Ορθοστάτης	
					150 N/m²	200 N/m²
	(mm)		(mm)	(mm)	(m)	
D 75/50	50	2 x 12,5mm	75	600	3,10	2,75
				400	4,00	3,75
				300	4,60	4,20
D 100/75	75		100	600	4,50	4,00
				400	5,70	5,20
				300	6,00	5,50
D 125/100	100		125	600	5,25	4,50
				400	6,50	6,00
				300	7,40	6,70
D 80/50	50	2 x 15,0mm	80	600	3,25	2,90
				400	4,15	3,90
				300	4,75	4,35
D 105/75	75		105	600	4,65	4,15
				400	5,85	5,35
				300	6,15	5,65
D 135/100	100		135	600	5,40	4,65
				400	6,65	6,15
				300	7,50	6,85

3. Οι τιμές έχουν υπολογιστεί για μέγιστο βέλος κάμψης H/240, χωρίς πρόσθετα φορτία. Για παραμορφώσεις άνω του 1cm ανά 1,50m ύψους για τοίχο βάρους 50kgr/m² συστήνεται η δημιουργία ολισθαίνουσας σύνδεσης. Για την καταλληλότερη σε κάθε περίπτωση λύση επικοινωνήστε με την Τεχνική Υποστήριξη.

- **Πιστοποιητικό ελέγχου 1691.3/15/Z00NZP**, ITB Poland κατά **PN EN 13501-2:2016-07** και **PN EN 1364-1:2015-08.**
  Για διαχωριστικούς τοίχους ύψους άνω των 4,00m είναι απαραίτητη η εφαρμογή ολισθαίνουσας σύνδεσης, σε κάθε περίπτωση συμβουλευτείτε τον ειδικό κατάλογο Siniat για Τοιχοποιίες μεγάλου ύψους ή επικοινωνήστε με την Τεχνική Υποστήριξη.
- Τα μέγιστα επιτρεπόμενα ύψη ισχύουν για γυψοσανίδες SiniatNidaSystem Standard και γυψοσανίδες SiniatNidaSystem με ανώτερες μηχανικές ιδιότητες.

Συμπεριφορά στη φωτιά

Σύστημα	Προφίλ UW/CW 0,6mm (mm)	Γυψοσανίδες Siniat NidaSystem		Πάχος Τοίχου (mm)	Μόνωση [1]	Κατηγορία Πυραντίστασης EI κατά EN13501-2 +A1
D 75/50	50	2 x 12,5mm	Standard	75	δεν απαιτείται	EI 30' [2]
D 100/75	75			100		
D 125/100	100			125		
D 75/50	50	2 x 12,5mm	Flam	75	δεν απαιτείται	EI 45' [3]
D 100/75	75			100		
D 125/100	100			125		
D 80/50	50	2 x 15,0mm	Standard	80	δεν απαιτείται	EI 30' [2]
D 105/75	75			105		
D 130/100	100			130		
D 80/50	50	2 x 15,0mm	Flam	80	EI 90 [4]	EI 60' [5]
D 105/75	75			105		
D 130/100	100			130		

1. Πετροβάμβακας 50mm 30 kgr/m³
2. Πιστοποιητικό Ελέγχου LBO-614-K/14E, Gryfitlab, Poland κατά **EN13501-2: 2007+A1:2009** και **EN1364-1: 2001**.
Ισχύει και για γυψοσανίδες Siniat Nida Hydro, Flam, HydroFlam και ειδικές πλάκες Siniat Acustic, LaDura.
3. Πιστοποιητικό Ελέγχου LBO-620-K/14E, Gryfitlab, Poland κατά **EN13501-2: 2007+A1:2009** και **EN1364-1: 2001**.
Ισχύει και για Siniat NidaHydroFlam HydroFlam και ειδικές πλάκες Siniat LaDura.
4. Πιστοποιητικό Ελέγχου LBO-621-K/14E, Gryfitlab, Poland κατά **EN13501-2+A1** και **EN1364-1**.
Ισχύει και για Siniat NidaHydroFlam και ειδικές πλάκες Siniat LaDura.
5. Πιστοποιητικό Ελέγχου LBO-616-K/14E, Gryfitlab, Poland κατά **EN13501-2+A1** και **EN1364-1**.
Ισχύει και για Siniat NidaHydroFlam και ειδικές πλάκες Siniat LaDura.

- Για διαχωριστικούς τοίχους ύψους άνω των 4,00m είναι απαραίτητη η εφαρμογή ολισθαίνουσας σύνδεσης, σε κάθε περίπτωση συμβουλευτείτε τον ειδικό κατάλογο Siniat για Τοιχοποιίες μεγάλου ύψους ή επικοινωνήστε με την Τεχνική Υποστήριξη.

Τοιχοποιϊα τύπου D
1+1 2xSiniatNida*
D75/50, D100/75, D125/100
D80/50, D105/75, D130/100
UW/CW 50mm/75mm/100mm
Μονός ή διπλός ορθοστάτης σε αξονικές αποστάσεις 600mm/400mm/300mm
Μονωτικό υλικό (προαιρετικά)

Τοιχοποιία ξηρής δόμησης SiniatNida, τύπου D από αμφίπλευρη επένδυση μονής γυψοσανίδας SiniatNida* σε σκελετό από μεταλλικά προφίλ, στρωτήρας Siniat Metal UW και ορθοστάτης Siniat Metal CW, πάχους λαμαρίνας 0,6mm. Οι ορθοστάτες τοποθετούνται σε αποστάσεις αξονικά 600mm/400mm/300mm. (Στο ενδιάμεσο κενό τοποθετείται μόνωση από ινώδες μονωτικό υλικό). Οι γυψοσανίδες στερεώνονται στον μεταλλικό σκελετό με χρήση αυτοπροωθούμενων βιδών AF. Οι αρμοί των γυψοσανίδων στοκάρονται με ταινία και υλικό αρμολόγησης SiniatNida Professional.

Πάχος	Μέγιστο ύψος	Πυραντίσταση	Ηχομόνωση R_w
75 - 130mm	**2,75 - 6,85m**	**EI 30' έως EI 90'**	**35 - 39dB** (χωρίς μόνωση)
			42 - 47dB (μόνωση 50mm)

* **Γυψοσανίδες Siniat Nida Standard, Hydro, Flam, Hydroflam 12,5mm ή 15,0mm**
* **Ειδικές πλάκες Siniat Acustic, LaDura**

1. Σε χώρους αυξημένης υγρασίας χρησιμοποιείται γυψοσανίδα SiniatNidaHydro ή Siniat Nida Hydroflam, όταν υπάρχουν απαιτήσεις πυροπροστασίας.
Σε χώρους μεγάλης υγρασίας χρησιμοποιείται γυψοσανίδα Siniat Nida Aquaboard.
2. Η επιλογή του κατάλληλου μέσου μηχανικής στερέωσης του διαχωριστικού τοίχου στα φέροντα δομικά στοιχεία γίνεται από τον μελετητή της κατασκευής, λαμβάνοντας υπ' όψιν τον τύπο του φέροντος στοιχείου (σκυρόδεμα, οπλισμένο σκυρόδεμα, τσιμεντοκονία, μεταλλική κατασκευή, ξύλο), τις μέγιστες ενεργές τάσεις σύμφωνα με την ισχύουσα νομοθεσία, την φέρουσα ικανότητα του επιλεγμένου μέσου στερέωσης και τις κατά περίπτωση δυνατότητες στήριξης.
Στην περίπτωση τοιχοποιίας με απαιτήσεις πυραντίστασης χρησιμοποιούνται πάντα μεταλλικά στοιχεία.
3. Για τοιχοποιία μήκους άνω των 15,0m απαιτείται κατασκευή κατακόρυφου αρμού συστολής/διαστολής ανά 10,0m. Σε κάθε περίπτωση απαιτείται κατασκευή αρμού συστολής διαστολής σε συμφωνία με τους δομικούς αρμούς της φέρουσας κατασκευής.

>>

Τοιχοποιία Τύπου D

D100/50 I D125/75 I D150/100
D110/50 I D135/75 I D160/100

Μονός μεταλλικός σκελετός
Αμφίπλευρη επένδυση διπλής γυψοσανίδας

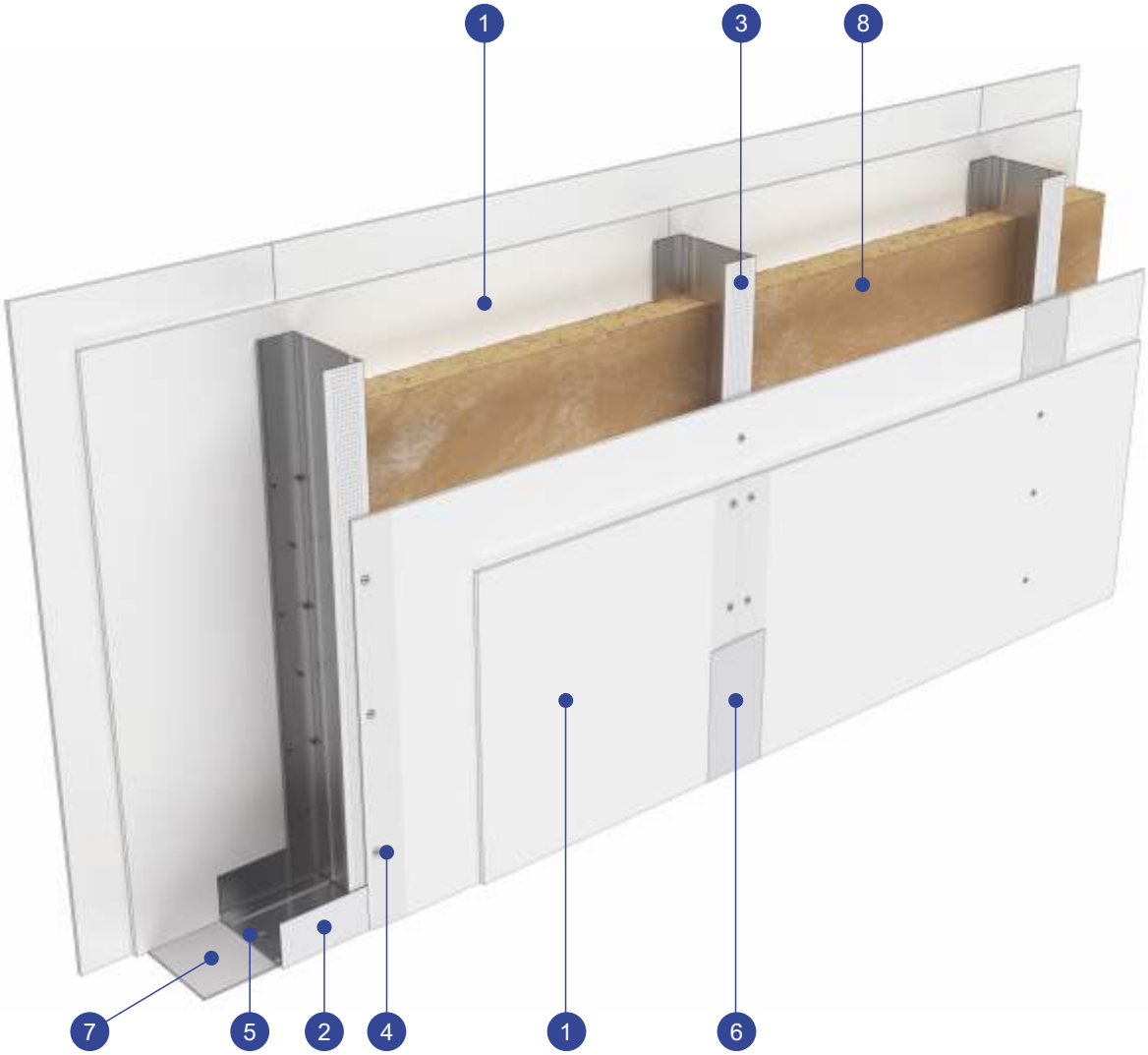

Ηχομόνωση R_w
έως 54dB

Πυραντίσταση
EI 90' έως EI 120'

Μέγιστο ύψος
έως 8,70m

Πλάτος
100-160mm

Βάρος
40-65kgr

1. Γυψοσανίδα Siniat NidaSystem
   Standard/Acustic/Flam/Hydro/Hydroflam/LaDura/Aquaboard 12,5mm/15,0mm
2. Στρωτήρας UW Siniat NidaMetal
   50mm/75mm/100mm 0,6mm
3. Ορθοστάτης CW Siniat NidaMetal
   50mm/75mm/100mm 0,6mm
4. Βίδα αυτοπροωθούμενη
   AF 212 x 25mm (για γυψοσανίδα 12,5mm)
   AF 212 x 35mm (για γυψοσανίδα 15,0mm)
   Βίδα αυτοπροωθούμενη
   AF 212 x 35mm (για γυψοσανίδα 12,5mm)
   AF 212 x 45mm (για γυψοσανίδα 15,0mm)
   Αφρώδης ηχομονωτική ταινία PE, πάχους 3mm
5. Βύσμα πλαστικό με βίδα,
   ή άλλο κατάλληλο μέσο μηχανικής στερέωσης
6. Αρμολόγηση με ταινία αρμού και υλικό αρμολόγησης
   Siniat NidaProfessional
7. Αυτοκόλλητη ηχομονωτική ταινία PE Siniat NidaSystem
8. Μόνωση (αν απαιτείται)

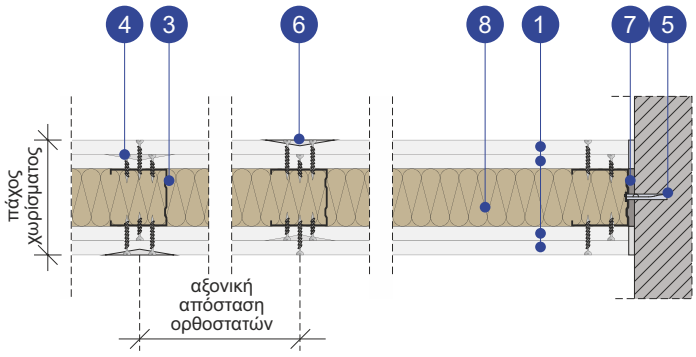

Ηχομόνωση

Σύστημα	Προφίλ UW/CW 0,6mm	Γυψοσανίδες Siniat NidaSystem	Πάχος Τοίχου	Απόσταση Ορθοστατών	Ηχομόνωση $R_{w,R}$ (1)	
					Χωρίς μόνωση	Μόνωση (2)
	(mm)		(mm)	(mm)	(db)	
D 100/50	50	4 x 12,5mm	100	600	43	51
				400	43	50
				300	43	49
D 125/75	75		125	600	45	52
				400	44	51
				300	44	50
D 150/100	100		150	600	46	53
				400	46	52
				300	46	51
D 110/50	50	4 x 15,0mm	110	600	45	52
				400	45	51
				300	45	50
D 135/75	75		135	600	46	53
				400	46	52
				300	46	51
D 160/100	100		160	600	47	54
				400	47	53
				300	47	52

1. Οι τιμές του δείκτη ηχομόνωσης $R_{w,R}$ συνάγονται από προηγμένο υπολογιστικό πρόγραμμα με βάση αποτελέσματα εργαστηριακών δοκιμών σε τοίχο μονού σκελετού D100/50 με γυψοσανίδες Siniat NidaSystem Standard 12,5mm.
Πιστοποιητικό ελέγχου 83/2004, INCERC Laboratory, Bucharest.

2. Μόνωση από ινώδες μονωτικό υλικό πάχους 50mm.

Μέγιστα επιτρεπόμενα ύψη

Σύστημα	Προφίλ UW/CW 0,6mm	Γυψοσανίδες Siniat NidaSystem	Πάχος Τοίχου	Απόσταση Ορθοστατών	Μέγιστο Επιτρεπόμενο Ύψος (3)		
					Μονός Ορθοστάτης		Διπλός Ορθοστάτης (Back to back)
					150 N/m²	200 N/m²	200 N/m²
	(mm)		(mm)	(mm)	(m)		(m)
D 105/50	50	4x12,5mm	100	600	4,10	3,50	4,90
				400	5,20	4,70	5,20
				300	5,40	4,90	5,40
D 125/75	75		125	600	5,75	5,25	6,20
				400	6,50	5,90	6,60
				300	6,80	6,20	7,00
D 150/100	100		150	600	6,75	6,00	7,40
				400	7,80	7,10	8,00
				300	8,20	7,40	8,60
D 110/50	50	4x15,0mm	110	600	4,25	3,50	5,00
				400	5,35	4,70	5,35
				300	5,55	4,90	5,55
D 135/75	75		135	600	5,90	5,40	6,35
				400	6,65	6,10	6,75
				300	6,90	6,35	7,30
D 160/100	100		160	600	6,90	6,15	7,55
				400	7,90	7,25	8,15
				300	8,30	7,50	8,70

3. Οι τιμές έχουν υπολογιστεί για μέγιστο βέλος κάμψης H/240, χωρίς πρόσθετα φορτία. Για παραμορφώσεις άνω του 1cm ανά 1,50m ύψους για τοίχο βάρους 50kgr/m² συστήνεται η δημιουργία ολισθαίνουσας σύνδεσης. Για την καταλληλότερη σε κάθε περίπτωση λύση επικοινωνήστε με την Τεχνική Υποστήριξη.
Πιστοποιητικό ελέγχου 1691.3/15/Z00NZP και **LP05-1691/15/Z00NP/e**, ITB Poland κατά **PN EN 13501-2:2016-07** και **PN EN 1364-1:2015-08**.
Για διαχωριστικούς τοίχους ύψους άνω των 4,00m είναι απαραίτητη η εφαρμογή ολισθαίνουσας σύνδεσης, σε κάθε περίπτωση συμβουλευτείτε τον ειδικό κατάλογο Siniat για Τοιχοποιίες μεγάλου ύψους ή επικοινωνήστε με την Τεχνική Υποστήριξη.

- Τα μέγιστα επιτρεπόμενα ύψη ισχύουν για γυψοσανίδες SiniatNidaSystem Standard και γυψοσανίδες SiniatNidaSystem με ανώτερες μηχανικές ιδιότητες.

Συμπεριφορά στη φωτιά

Σύστημα	Προφίλ UW/CW 0,6mm (mm)	Γυψοσανίδες Siniat NidaSystem		Πάχος Τοίχου (mm)	Κατηγορία Πυραντίστασης EI κατά EN13501-2: 2007+A1:2009, EN1364-1: 2001
D 100/50	50	4 x 12,5mm	2 x Standard 2 x Flam	100	EI 90' (1)
D 125/75	75			125	
D 150/100	100			150	
D 100/50	50	4 x 12,5mm	Flam	100	EI 120' (2)
D 125/75	75			125	
D 150/100	100			150	
D 110/50	50	4 x 15,0mm	Standard	110	EI 90' (3)
D 135/75	75			135	
D 160/100	100			160	
D 110/50	50	4 x 15,0mm	Flam	110	EI 120' (2)
D 135/75	75			135	
D 160/100	100			160	

1. **Πιστοποιητικό Ελέγχου LBO-618-K/14E**, Gryfitlab, Poland κατά **EN13501-2: 2007+A1:2009, EN1364-1: 2001**.
   Ισχύει και για αντικατάσταση της εξωτερικής στρώσης Flam 12,5mm με Hydroflam 12,5mm και της εσωτερικής στρώσης Standard 12,5mm με Siniat NidaHydro, NidaFlam, NidaHydroFlam και ειδικές πλάκες Siniat Acustic, LaDura.
2. **Πιστοποιητικό Ελέγχου LBO-615-K/14E**, Gryfitlab, Poland **κατά EN13501-2: 2007+A1:2009, EN1364-1: 2001**
   Ισχύει και για Siniat NidaHydroFlam ειδικές πλάκες Siniat LaDura.
3. **Πιστοποιητικό Ελέγχου LBO-617-K/14E**, Gryfitlab, Poland **κατά EN13501-2: 2007+A1:2009, EN1364-1: 2001**.
   Ισχύει και για γυψοσανίδες Siniat Standard 12,5mm, NidaHydro, NidaFlam, NidaHydroFlam και ειδικές πλάκες Siniat Acustic, LaDura.

- Για διαχωριστικούς τοίχους ύψους άνω των 4,00m είναι απαραίτητη η εφαρμογή ολισθαίνουσας σύνδεσης, σε κάθε περίπτωση συμβουλευτείτε τον ειδικό κατάλογο Siniat για Τοιχοποιίες μεγάλου ύψους ή επικοινωνήστε με την Τεχνική Υποστήριξη.

Τοιχοποιία τύπου D
2+2 4xSiniatNida*
D100/50, D125/75, D150/100
D110/50, D135/75, D160/100
UW/CW 50mm/75mm/100mm
Μονός ή διπλός ορθοστάτης σε αξονικές αποστάσεις 600mm/400mm/300mm
Μονωτικό υλικό (προαιρετικά)

Τοιχοποιία ξηρής δόμησης Siniat Nida,τύπου D, από αμφίπλευρη επένδυση διπλής γυψοσανίδας SiniatNida*, σε σκελετό από μεταλλικά προφίλ, στρωτήρας Siniat Metal UW και ορθοστάτης Siniat Metal CW, πάχους λαμαρίνας 0,6mm. Οι ορθοστάτες τοποθετούνται σε αποστάσεις αξονικά 600mm/400mm/300mm. (Στο ενδιάμεσο κενό τοποθετείται μόνωση από ινώδες μονωτικό υλικό). Οι γυψοσανίδες στερεώνονται στον μεταλλικό σκελετό με χρήση αυτοπροωθούμενων βιδών AF. Οι αρμοί των γυψοσανίδων στοκάρονται με ταινία και υλικό αρμολόγησης SiniatNida Professional.

Πάχος	Μέγιστο ύψος	Πυραντίσταση	Ηχομόνωση R_w
100 - 160mm	**3,50 - 8,70m**	**EI 90' έως EI 120'**	**43 - 47dB** (χωρίς μόνωση)
			49 - 54dB (μόνωση 50mm)

* **Γυψοσανίδες Siniat Nida Standard, Hydro, Flam, Hydroflam 12,5mm ή 15,0mm**
* **Ειδικές πλάκες Siniat Acustic, LaDura**

1. Σε χώρους αυξημένης υγρασίας χρησιμοποιείται γυψοσανίδα SiniatNidaHydro ή Siniat Nida Hydroflam, όταν υπάρχουν απαιτήσεις πυροπροστασίας.
   Σε χώρους μεγάλης υγρασίας χρησιμοποιείται γυψοσανίδα Siniat Nida Aquaboard.
2. Η επιλογή του κατάλληλου μέσου μηχανικής στερέωσης του διαχωριστικού τοίχου στα φέροντα δομικά στοιχεία γίνεται από τον μελετητή της κατασκευής, λαμβάνοντας υπ' όψιν τον τύπο του φέροντος στοιχείου (σκυρόδεμα, οπλισμένο σκυρόδεμα, τσιμεντοκονία, μεταλλική κατασκευή, ξύλο), τις μέγιστες ενεργές τάσεις σύμφωνα με την ισχύουσα νομοθεσία, την φέρουσα ικανότητα του επιλεγμένου μέσου στερέωσης και τις κατά περίπτωση δυνατότητες στήριξης.
   Στην περίπτωση τοιχοποιίας με απαιτήσεις πυραντίστασης χρησιμοποιούνται πάντα μεταλλικά στοιχεία.
3. Για τοιχοποιία μήκους άνω των 15,0m απαιτείται κατασκευή κατακόρυφου αρμού συστολής/διαστολής ανά 10,0m. Σε κάθε περίπτωση απαιτείται κατασκευή αρμού συστολής διαστολής σε συμφωνία με τους δομικούς αρμούς της φέρουσας κατασκευής.

>>

Τοιχοποιία Τύπου D

D125/50 I D150/75 I D175/100
D140/50 I D165/75 I D190/100

Μονός μεταλλικός σκελετός
Αμφίπλευρη επένδυση τριπλής γυψοσανίδας

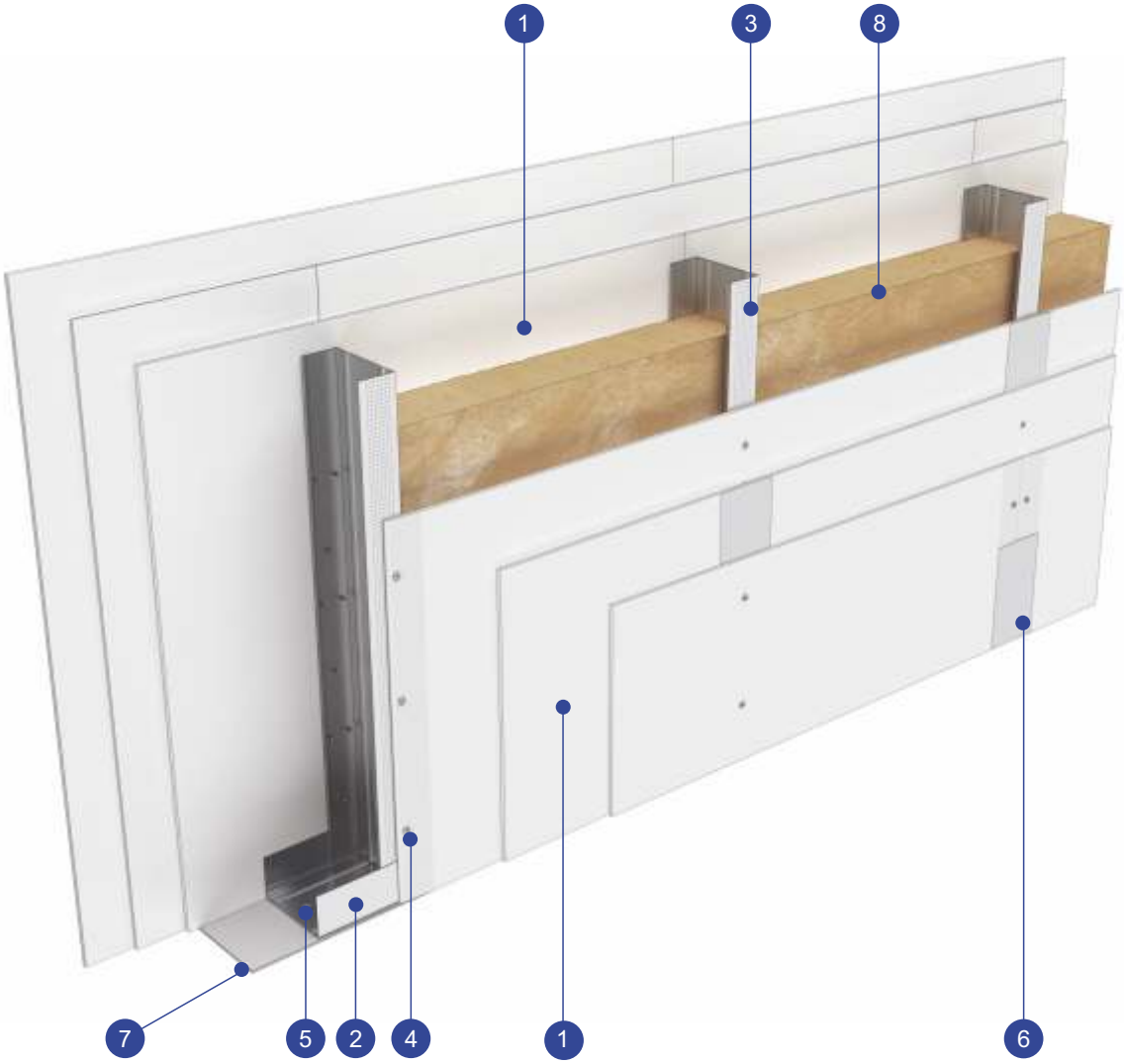

Ηχομόνωση R_w
έως 59dB

Πυραντίσταση
EI 30' έως EI 180'

Μέγιστο ύψος
έως 9,20m

Πλάτος
125-190mm

Βάρος
55-95kgr

1. Γυψοσανίδα Siniat NidaSystem
   Standard/Acustic/Flam/Hydro/Hydroflam/LaDura/Aquaboard 12,5mm/15,0mm
2. Στρωτήρας UW Siniat NidaMetal
   50mm/75mm/100mm 0,6mm
3. Ορθοστάτης CW Siniat NidaMetal
   50mm/75mm/100mm 0,6mm
4. Βίδα αυτοπροωθούμενη
   AF 212 x 25mm (για γυψοσανίδα 12,5mm)
   AF 212 x 35mm (για γυψοσανίδα 15,0mm)
   Βίδα αυτοπροωθούμενη
   AF 212 x 35mm (για γυψοσανίδα 12,5mm)
   AF 212 x 55mm (για γυψοσανίδα 15,0mm)
   Αφρώδης ηχομονωτική ταινία PE, πάχους 3mm
5. Βύσμα πλαστικό με βίδα,
   ή άλλο κατάλληλο μέσο μηχανικής στερέωσης
6. Αρμολόγηση με ταινία αρμού και υλικό αρμολόγησης
   Siniat NidaProfessional
7. Αυτοκόλλητη ηχομονωτική ταινία PE Siniat NidaSystem
8. Μόνωση (αν απαιτείται)

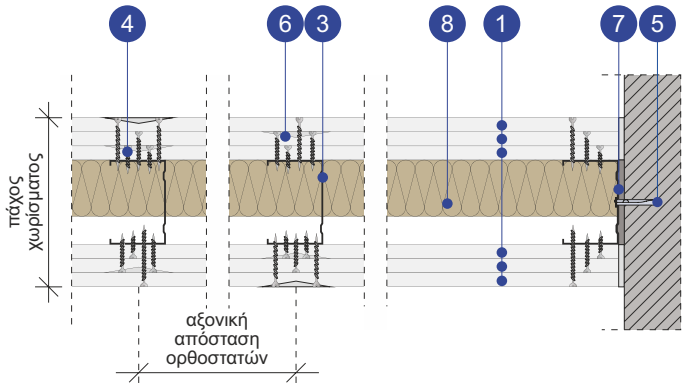

Ηχομόνωση

Σύστημα	Προφίλ UW/CW 0,6mm	Γυψοσανίδες Siniat NidaSystem	Πάχος Τοίχου	Απόσταση Ορθοστατών	Ηχομόνωση $R_{w,R}$ (1)	
					Χωρίς μόνωση	Μόνωση (2)
	(mm)		(mm)	(mm)	(db)	
D 125/50	50	6 x 12,5mm	125	600	48	56
				400		55
				300		55
D 150/75	75		150	600	50	57
				400		56
				300		56
D 175/100	100		175	600	51	58
				400		57
				300		57
D 140/50	50	6 x 15,0mm	140	600	49	57
				400		56
				300		56
D 165/75	75		165	600	51	58
				400		57
				300		57
D 190/100	100		190	600	53	59
				400		58
				300		58

1. Οι τιμές του δείκτη ηχομόνωσης $R_{w,R}$ συνάγονται από προηγμένο υπολογιστικό πρόγραμμα με βάση αποτελέσματα εργαστηριακών δοκιμών σε τοίχο μονού σκελετού D100/50 με γυψοσανίδες Siniat NidaSystem Standard 12,5mm
Πιστοποιητικό ελέγχου 83/2004, INCERC Laboratory, Bucharest.

2. Μόνωση από ινώδες μονωτικό υλικό πάχους 50mm.

Μέγιστα επιτρεπόμενα ύψη

Σύστημα	Προφίλ UW/CW 0,6mm	Γυψοσανίδες Siniat NidaSystem	Πάχος Τοίχου	Απόσταση Ορθοστατών	Μέγιστο Επιτρεπόμενο Ύψος (3)		
					Μονός Ορθοστάτης		Διπλός Ορθοστάτης (Back to back)
					150 N/m²	200 N/m²	200 N/m²
	(mm)		(mm)	(mm)	(m)		(m)
D 125/50	50	6 x 12,5mm	125	600	4,75	4,50	5,50
				400	5,75	5,00	5,80
				300	6,10	5,50	6,00
D 150/75	75		150	600	6,25	6,00	6,80
				400	7,30	6,60	7,20
				300	7,50	6,80	7,60
D 175/100	100		175	600	7,50	7,00	8,00
				400	8,50	7,80	8,60
				300	8,90	8,10	9,10
D 140/50	50	6 x 15,0mm	140	600	4,90	4,50	5,60
				400	5,90	5,00	5,90
				300	6,25	5,50	6,10
D 165/75	75		165	600	6,40	6,15	6,90
				400	7,45	6,75	7,30
				300	7,65	6,95	7,70
D 190/100	100		190	600	7,65	7,15	8,10
				400	8,65	7,95	8,70
				300	9,00	8,25	9,20

3. Οι τιμές έχουν υπολογιστεί για μέγιστο βέλος κάμψης H/240, χωρίς πρόσθετα φορτία. Για παραμορφώσεις άνω του 1cm ανά 1,50m ύψους για τοίχο βάρους 50kgr/m² συστήνεται η δημιουργία ολισθαίνουσας σύνδεσης. Για την καταλληλότερη σε κάθε περίπτωση λύση επικοινωνήστε με την Τεχνική Υποστήριξη.
Πιστοποιητικό ελέγχου 1691.3/15/Z00NZP και **LP07-1691/15/Z00NP/e**, ITB Poland κατά PN EN 13501-2:2016-07 και PN EN 1364-1:2015-08.

- Τα μέγιστα επιτρεπόμενα ύψη ισχύουν για γυψοσανίδες SiniatNidaSystem Standard και γυψοσανίδες SiniatNidaSystem με ανώτερες μηχανικές ιδιότητες. Για διαχωριστικούς τοίχους ύψους άνω των 4,00m είναι απαραίτητη η εφαρμογή ολισθαίνουσας σύνδεσης, σε κάθε περίπτωση συμβουλευτείτε τον ειδικό κατάλογο Siniat για Τοιχοποιίες μεγάλου ύψους ή επικοινωνήστε με την Τεχνική Υποστήριξη.

Συμπεριφορά στη φωτιά

Σύστημα	Προφίλ UW/CW 0,6mm (mm)	Γυψοσανίδες Siniat NidaSystem		Πάχος Τοίχου (mm)	Μόνωση	Κατηγορία Πυραντίστασης EI κατά EN13501-2 +A1
D 125/50	50	6 x 12,5mm	Standard	125	δεν απαιτείται	EI 90' (2)
D 150/75	75			150		
D 175/100	100			175		
D 125/50	50	6 x 12,5mm	Flam	125	δεν απαιτείται	EI 180' (1)
D 150/75	75			150		
D 175/100	100			175		
D 140/50	50	6 x 15,0mm	Standard	140	δεν απαιτείται	EI 90' (2)
D 165/75	75			165		
D 190/100	100			190		
D 140/50	50	6 x 15,0mm	Flam	140	δεν απαιτείται	EI 180' (1)
D 165/75	75			165		
D 190/100	100			190		

1. **Πιστοποιητικό Ελέγχου LBO-619-K/14E**, Gryfitlab, Poland κατά **EN13501-2: 2007+A1:2009**, **EN1364-1: 2001**
   Ισχύει και για γυψοσανίδες Siniat NidaHydroFlam και ειδικές πλάκες Siniat LaDura.
2. **Πιστοποιητικό Ελέγχου LBO-617-K/14E**, Gryfitlab, Poland κατά **EN13501-2: 2007+A1:2009, EN1364-1: 2001**
   Ισχύει και για γυψοσανίδες Siniat NidaHydro, NidaFlam, NidaHydroFlam και ειδικές πλάκες Siniat Acustic, LaDura.

- Για διαχωριστικούς τοίχους ύψους άνω των 4,00m είναι απαραίτητη η εφαρμογή οληθαίνουσας σύνδεσης, σε κάθε περίπτωση συμβουλευτείτε τον ειδικό κατάλογο Siniat για Τοιχοποιίες μεγάλου ύψους ή επικοινωνήστε με την Τεχνική Υποστήριξη.

Τοιχοποιία τύπου D
3+3 6xSiniatNida*
D125/50, D150/75, D175/100
D140/50, D165/75, D190/100
UW/CW 50mm/75mm/100mm
Μονός ή διπλός ορθοστάτης σε αξονικές αποστάσεις 600mm/400mm/300mm
Μονωτικό υλικό (προαιρετικά)

Τοιχοποιία ξηρής δόμησης Siniat Nida,τύπου D, από αμφίπλευρη επένδυση τριπλής γυψοσανίδας SiniatNida*, σε σκελετό από μεταλλικά προφίλ, στρωτήρας Siniat Metal UW και ορθοστάτης Siniat Metal CW, πάχους λαμαρίνας 0,6mm. Οι ορθοστάτες τοποθετούνται σε αποστάσεις αξονικά 600mm/400mm/300mm. (Στο ενδιάμεσο κενό τοποθετείται μόνωση από ινώδες μονωτικό υλικό). Οι γυψοσανίδες στερεώνονται στον μεταλλικό σκελετό με χρήση αυτοπροωθούμενων βιδών AF. Οι αρμοί των γυψοσανίδων στοκάρονται με ταινία και υλικό αρμολόγησης SiniatNida Professional.

Πάχος	Μέγιστο ύψος	Πυραντίσταση	Ηχομόνωση R_w
125 - 190mm	**4,50 - 9,20m**	**EI 90' έως EI 180'**	**48 - 53dB** (χωρίς μόνωση)
			55 - 59dB (μόνωση 50mm)

* **Γυψοσανίδες Siniat Nida Standard, Hydro, Flam, Hydroflam 12,5mm ή 15,0mm**
* **Ειδικές πλάκες Siniat Acustic, LaDura**

1. Σε χώρους αυξημένης υγρασίας χρησιμοποιείται γυψοσανίδα SiniatNidaHydro ή Siniat Nida Hydroflam, όταν υπάρχουν απαιτήσεις πυροπροστασίας.
   Σε χώρους μεγάλης υγρασίας χρησιμοποιείται γυψοσανίδα Siniat Nida Aquaboard.
2. Η επιλογή του κατάλληλου μέσου μηχανικής στερέωσης του διαχωριστικού τοίχου στα φέροντα δομικά στοιχεία γίνεται από τον μελετητή της κατασκευής, λαμβάνοντας υπ' όψιν τον τύπο του φέροντος στοιχείου (σκυρόδεμα, οπλισμένο σκυρόδεμα, τσιμεντοκονία, μεταλλική κατασκευή, ξύλο), τις μέγιστες ενεργές τάσεις σύμφωνα με την ισχύουσα νομοθεσία, την φέρουσα ικανότητα του επιλεγμένου μέσου στερέωσης και τις κατά περίπτωση δυνατότητες στήριξης.
   Στην περίπτωση τοιχοποιίας με απαιτήσεις πυραντίστασης χρησιμοποιούνται πάντα μεταλλικά στοιχεία.
3. Για τοιχοποιία μήκους άνω των 15,0m απαιτείται κατασκευή κατακόρυφου αρμού συστολής/διαστολής ανά 10,0m. Σε κάθε περίπτωση απαιτείται κατασκευή αρμού συστολής διαστολής σε συμφωνία με τους δομικούς αρμούς της φέρουσας κατασκευής.

>>

Τοιχοποιία Τύπου SL

SL190/50 I SL250/75 I SL300/75
SL300/100 I SL300/75 I SL330/100

Διπλός μεταλλικός σκελετός
Αμφίπλευρη επένδυση διπλής ή τριπλής γυψοσανίδας

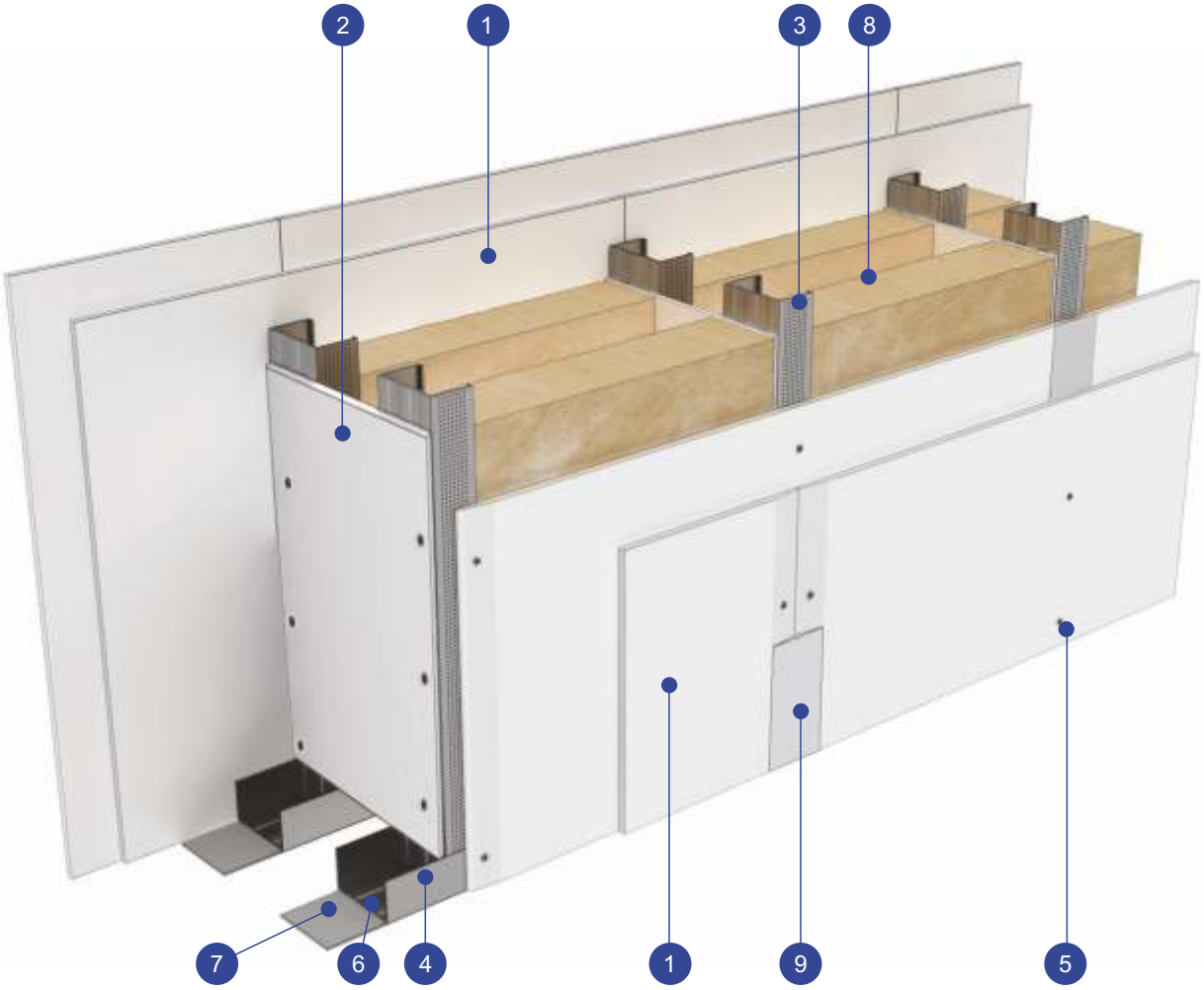

Ηχομόνωση R_w
έως 60dB

Πυραντίσταση
EI 90' έως EI 180'

Μέγιστο ύψος
έως 12,80m

Πλάτος
190-330mm

Βάρος
35-105kgr

1. Γυψοσανίδα Siniat NidaSystem
   Standard/Acustic/Flam/Hydro/Hydroflam/LaDura/Aquaboard 12,5mm
2. Λωρίδες γυψοσανίδας Siniat NidaSystem
3. Ορθοστάτης CW Siniat NidaMetal 50mm/75mm/100mm 0,6mm
4. Στρωτήρας UW Siniat NidaMetal 50mm/75mm/100mm 0,6mm
5. Βίδα αυτοπροωθούμενη AF 212 x 25mm
   Βίδα αυτοπροωθούμενη AF 212 x 35mm
6. Βύσμα πλαστικό με βίδα, ή άλλο κατάλληλο μέσο μηχανικής στερέωσης
7. Αυτοκόλλητη ηχομονωτική ταινία PE SiniatNidaSystem
8. Μόνωση (ινώδες μονωτικό 2 x 50mm 14kgr/m³)
9. Αρμολόγηση με ταινία αρμού και υλικό αρμολόγησης Siniat NidaProfessional

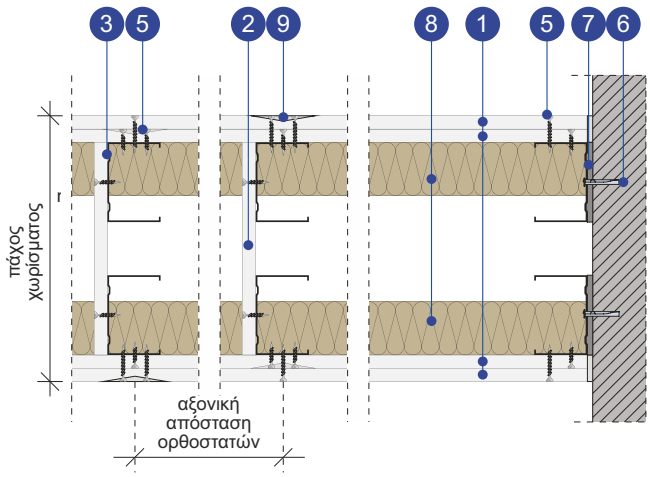

Ηχομόνωση

Σύστημα	Προφίλ UW/CW 0,6mm	Γυψοσανίδες Siniat NidaSystem	Πάχος Τοίχου	Ηχομόνωση $R_{w,R}$ (1),(2)
	(mm)		(mm)	(db)
SL190/50	50	4 x 12,5mm	190	55
SL250/75	75		250	57
SL300/75	75		300	58
SL300/100	100		300	58
SL300/75	75	6 x 12,5mm	300	60
SL330/100	100		300	60

1. Οι τιμές του δείκτη ηχομόνωσης $R_{w,R}$ συνάγονται από προηγμένο υπολογιστικό πρόγραμμα με βάση αποτελέσματα εργαστηριακών δοκιμών σε τοίχο μονού σκελετού D100/50 με γυψοσανίδες Siniat NidaSystem Standard 12,5mm.
Πιστοποιητικό ελέγχου 83/2004, INCERC Laboratory, Bucharest.
Για διαχωριστικούς τοίχους ύψους άνω των 4,00m είναι απαραίτητη η εφαρμογή ολισθαίνουσας σύνδεσης, σε κάθε περίπτωση συμβουλευτείτε τον ειδικό κατάλογο Siniat για Τοιχοποιίες μεγάλου ύψους ή επικοινωνήστε με την Τεχνική Υποστήριξη.

2. Διπλή μόνωση από ινώδες μονωτικό υλικό πάχους 50mm.

- Οι ορθοστάτες τοποθετούνται σε απόσταση αξονικά 600mm ή 400mm.

Μέγιστα επιτρεπόμενα ύψη

Σύστημα	Προφίλ UW/CW 0,6mm	Γυψοσανίδες Siniat NidaSystem	Πάχος Τοίχου	Απόσταση Ορθοστατών	Μέγιστο Επιτρεπόμενο Ύψος(1)			
					Μονός Ορθοστάτης		Διπλός Ορθοστάτης (Back to back)	
					250 N/m²	400 N/m²	250 N/m²	400 N/m²
	(mm)		(mm)	(mm)	(m)		(m)	
SL190/50	50	4 x 12,5mm	190	600	5,15	4,40	5,60	4,80
				400	5,40	4,60	6,00	5,10
SL250/75	75		250	600	7,30	6,20	7,80	6,70
				400	7,60	6,50	8,30	7,10
SL300/75	75		300	600	8,80	7,50	9,10	7,85
				400	9,00	7,70	9,50	8,15
SL300/100	100		300	600	9,15	7,80	9,80	8,40
				400	9,50	8,10	10,40	8,80
SL300/75	75	6 x 12,5mm	300	600	10,20	8,80	10,50	9,00
				400	10,50	8,90	10,80	9,20
SL330/100	100		330	600	11,60	10,00	12,40	10,60
				400	12,00	10,40	12,80	10,90

1. Οι τιμές έχουν υπολογιστεί για μέγιστο βέλος κάμψης H/240, χωρίς πρόσθετα φορτία. Για παραμορφώσεις άνω του 1cm ανά 1,50m ύψους για τοίχο βάρους 50kgr/m² συστήνεται η δημιουργία ολισθαίνουσας σύνδεσης. Για την καταλληλότερη σε κάθε περίπτωση λύση επικοινωνήστε με την Τεχνική Υποστήριξη.
Πιστοποιητικό ελέγχου 1691.3/15/Z00NZP, LP02-1691/15/Z00NP/e και **LP04-1691/15/Z00NP/e**, ITB Poland κατά **PN EN 13501-2:2016-07** και **PN EN 1364-1:2015-08**.

- Η λωρίδα γυψοσανίδας που συνδέει τους δύο σκελετούς πρέπει να είναι συνεχόμενη καθ' ύψος σε όλο το μήκος των ορθοστατών. Για καλύτερη ενίσχυση του συστήματος συστήνεται η τοποθέτηση στρωτήρα στην πίσω πλευρά της λωρίδας.

Συμπεριφορά στη φωτιά

Σύστημα	Προφίλ UW/CW 0,6mm (mm)	Γυψοσανίδες Siniat NidaSystem		Πάχος Τοίχου (mm)	Κατηγορία Πυραντίστασης EI
SL190/50	50	4 x 12,5mm	Standard	190	EI 90' (1)
SL250/75	75			250	
SL300/75	75			300	
SL300/100	100			300	
SL190/50	50	4 x 12,5mm	Flam	190	EI 120' (2)
SL250/75	75			250	
SL300/75	75			300	
SL300/100	100			300	
SL300/75	75	6 x 12,5mm	Standard	300	EI 90' (1)
SL330/100	100			330	
SL300/75	75	6 x 12,5mm	Flam	300	EI 180' (3)
SL330/100	100			330	

1. Κατ' επέκταση **Πιστοποιητικού Ελέγχου LBO-617-K/14E**, Gryfitlab, Poland κατά **EN13501-2: 2007+A1:2009, EN1364-1: 2001** για τοιχοποιία τύπου D, με αμφίπλευρη επένδυση διπλής γυψοσανίδας. Ισχύει και για γυψοσανίδες Siniat NidaHydro, NidaFlam, NidaHydroFlam και ειδικές πλάκες Siniat Acustic, LaDura.
2. Κατ' επέκταση **Πιστοποιητικού Ελέγχου LBO-615-K/14E**, Gryfitlab, Poland κατά E**N13501-2: 2007+A1:2009, EN1364-1: 2001** για τοιχοποιία τύπου D, με αμφίπλευρη επένδυση διπλής γυψοσανίδας. Ισχύει και για Siniat NidaHydroFlam ειδικές πλάκες Siniat LaDura.
3. Κατ' επέκταση **Πιστοποιητικού Ελέγχου LBO-619-K/14E**, Gryfitlab, Poland κατά **EN13501-2: 2007+A1:2009, EN1364-1: 2001** για τοιχοποιία τύπου D, με αμφίπλευρη επένδυση τριπλής γυψοσανίδας. Ισχύει και για γυψοσανίδες Siniat NidaHydroFlam και ειδικές πλάκες Siniat LaDura.

- Για διαχωριστικούς τοίχους ύψους άνω των 4,00m είναι απαραίτητη η εφαρμογή ολισθαίνουσας σύνδεσης, σε κάθε περίπτωση συμβουλευτείτε τον ειδικό κατάλογο Siniat για Τοιχοποιίες μεγάλου ύψους ή επικοινωνήστε με την Τεχνική Υποστήριξη.

Τοιχοποιία τύπου SL
διπλού σκελετού 4xSiniatNida*
SL190/50, SL250/75,
SL300/75, SL300/100
διπλού σκελετού 6xSiniatNida*
SL300/75, SL330/100
2 x UW/CW
50mm/75mm/100mm
Μονωτικό υλικό
(Ινώδες μονωτικό 2x50mm)

Τοιχοποιία ξηρής δόμησης Siniat Nida System,τύπου **SL**, από αμφίπλευρη επένδυση διπλής/τριπλής γυψοσανίδας SiniatNida* πάχους 12,5mm, σε διπλό σκελετό από μεταλλικά προφίλ, στρωτήρας Siniat Metal UW και ορθοστάτης Siniat Metal CW, πάχους λαμαρίνας 0,6mm. Οι ορθοστάτες τοποθετούνται σε αποστάσεις αξονικά **600mm/400mm**. Στο ενδιάμεσο κενό τοποθετείται διπλή μόνωση από ινώδες μονωτικό υλικό πάχους 50mm. Οι γυψοσανίδες στερεώνονται στον μεταλλικό σκελετό με χρήση αυτοπροωθούμενων βιδών AF. Οι αρμοί των γυψοσανίδων στοκάρονται με ταινία και υλικό αρμολόγησης SiniatNida Professional.

Πάχος	Μέγιστο ύψος	Πυραντίσταση	Ηχομόνωση R_w
190 - 330mm	**5,15 - 12,80m** (250 N/m²)	**EI 90' έως EI 180'**	**55 - 60dB** (διπλό ινώδες μονωτικό πάχους 50mm)
	4,40 - 10,90m (400 N/m²)		

* **Γυψοσανίδες Siniat Nida Standard, Hydro, Flam, Hydroflam 12,5mm**
* **Ειδικές πλάκες Siniat Acustic, LaDura**

1. Σε χώρους αυξημένης υγρασίας χρησιμοποιείται γυψοσανίδα SiniatNidaHydro ή Siniat Nida Hydroflam, όταν υπάρχουν απαιτήσεις πυροπροστασίας. Σε χώρους μεγάλης υγρασίας χρησιμοποιείται γυψοσανίδα Siniat Nida Aquaboard.
2. Η επιλογή του κατάλληλου μέσου μηχανικής στερέωσης του διαχωριστικού τοίχου στα φέροντα δομικά στοιχεία γίνεται από τον μελετητή της κατασκευής, λαμβάνοντας υπ' όψιν τον τύπο του φέροντος στοιχείου (σκυρόδεμα, οπλισμένο σκυρόδεμα, τσιμεντοκονία, μεταλλική κατασκευή, ξύλο), τις μέγιστες ενεργές τάσεις σύμφωνα με την ισχύουσα νομοθεσία, την φέρουσα ικανότητα του επιλεγμένου μέσου στερέωσης και τις κατά περίπτωση δυνατότητες στήριξης. Στην περίπτωση τοιχοποιίας με απαιτήσεις πυραντίστασης χρησιμοποιούνται πάντα μεταλλικά στοιχεία.
3. Για τοιχοποιία μήκους άνω των 15,0m απαιτείται κατασκευή κατακόρυφου αρμού συστολής/διαστολής ανά 10,0m. Σε κάθε περίπτωση απαιτείται κατασκευή αρμού συστολής διαστολής σε συμφωνία με τους δομικούς αρμούς της φέρουσας κατασκευής.

Επένδυση μονής ή διπλής γυψοσανίδας
Άμεση στερέωση, οδηγός NidaMetal CD

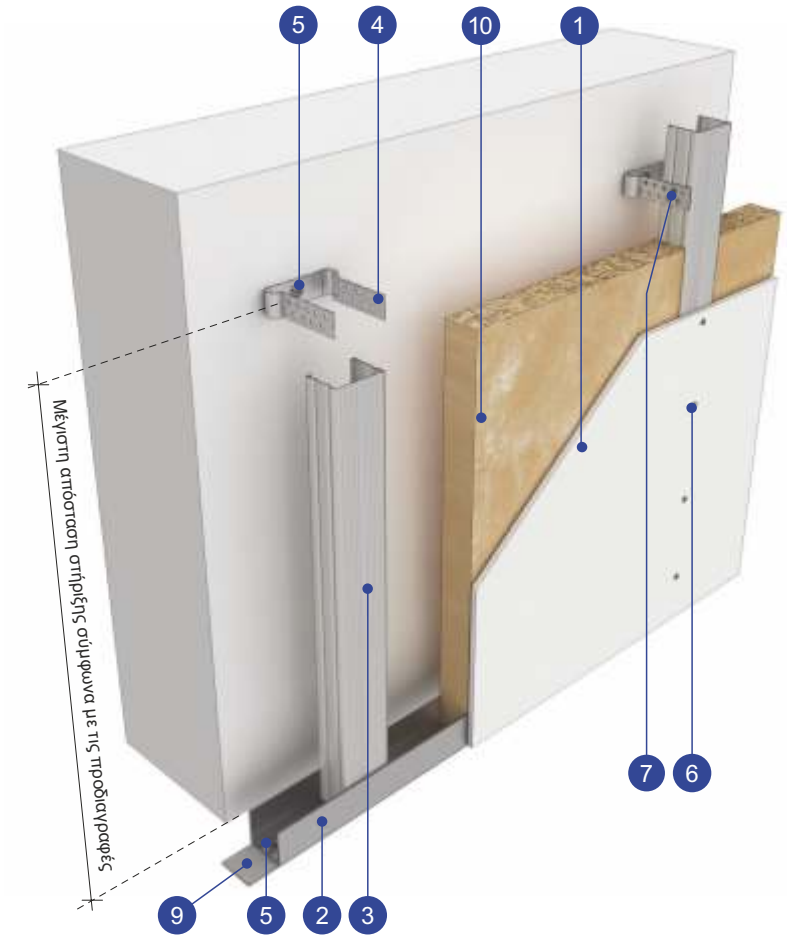

Μέγιστο ύψος
έως 7,60m

Βάρος
10-40kgr

Πυραντίσταση
EI 30' έως EI 60'

1. Γυψοσανίδα Siniat NidaSystem Standard/Acustic/Flam/Hydro/Hydroflam/LaDura/Aquaboard 12,5mm/15,0mm /18,0mm
2. Περιμετρικό προφίλ οροφής NidaMetal UD 30
3. Οδηγός οροφής NidaMetal CD 60
4. Ρυθμιζόμενη άμεση ανάρτηση NidaSystem
5. Βύσμα πλαστικό με βίδα, ή άλλο κατάλληλο μέσο μηχανικής στερέωσης
6. Βίδα αυτοπροωθούμενη AF 212 x 25mm (για γυψοσανίδα 12,5mm) AF 212 x 35mm (για γυψοσανίδα 15,0mm ή 18,0mm)
7. Βίδα αυτοδιάτρητη AP 421
8. Αρμολόγηση με ταινία αρμού και υλικό αρμολόγησης Siniat NidaProfessional
9. Αφρώδης ηχομονωτική ταινία PE, πάχους 3mm
10. Μονωτικό υλικό

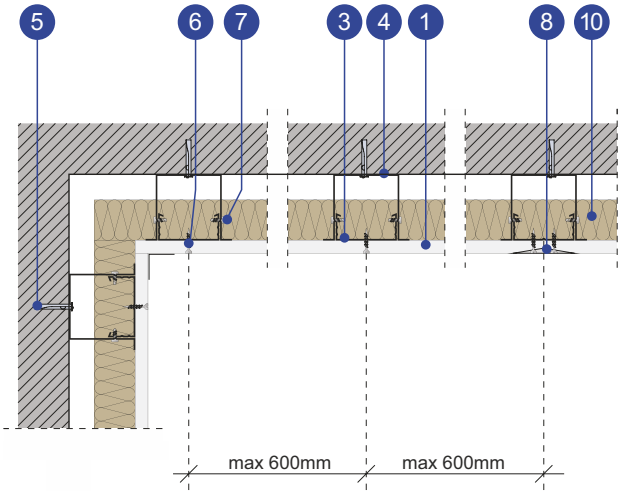

Συμπεριφορά στη φωτιά

	Γυψοσανίδες Siniat NidaSystem		Κατηγορία Πυραντίστασης EI κατά SR EN1364-1:2002
Προφίλ CD/CD 0,6mm	2 x 12,5mm	Standard	EI 30' (1)
	2 x 12,5mm	Flam	EI 45' (1)
	2 x 15,00mm	Flam	EI 60' (2)

1. Πιστοποιητικό Ελέγχου LBO-638-K/14E κατά SR EN1364-1: 2002.
Ισχύει και για Siniat NidaAcustic, NidaHydro, NidaFlam, NidaHydroFlam, LaDura, Aquaboard για ύψος επένδυσης ως 4,00m.

2. Πιστοποιητικό Ελέγχου LBO-639-K/14E κατά SR EN1364-1: 2002.
Ισχύει και για NidaHydroFlam, Aquaboard για ύψος επένδυσης ως 4,00m.

Οδηγοί	Απόσταση οδηγών (αξονικά)	Γυψοσανίδες Siniat NidaSystem	Μέγιστη Απόσταση Αναρτήσεων (1) (m)
NidaMetal CD 60/27	600mm	1 x 12,5mm	1,25
		1 x 15,0mm	1,65
		1 x 18,00mm	1,85
		2 x 12,5mm	2,00

1. Η απόσταση των άμεσων αναρτήσεων από το άνω και κάτω περιμετρικό προφίλ πρέπει να είναι μικρότερη από την ανά περίπτωση μεταξύ τους απόσταση. Σε κάθε περίπτωση οι άμεσες αναρτήσεις ανά οδηγό δε μπορεί να είναι λιγότερες από δύο.

- Η επιλογή του κατάλληλου μέσου μηχανικής στερέωσης της επένδυσης στα φέροντα δομικά στοιχεία γίνεται από τον μελετητή της κατασκευής, λαμβάνοντας υπ' όψιν τον τύπο του φέροντος στοιχείου (σκυρόδεμα, οπλισμένο σκυρόδεμα, τσιμεντοκονία, μεταλλική κατασκευή, ξύλο), τις μέγιστες ενεργές τάσεις σύμφωνα με την ισχύουσα νομοθεσία, την φέρουσα ικανότητα του επιλεγμένου μέσου στερέωσης και τις κατά περίπτωση δυνατότητες στήριξης. Στην περίπτωση επένδυσης με απαιτήσεις πυραντίστασης χρησιμοποιούνται πάντα μεταλλικά στοιχεία.
- Σε χώρους αυξημένης υγρασίας χρησιμοποιείται γυψοσανίδα SiniatNidaHydro. Σε χώρους μεγάλης υγρασίας χρησιμοποιείται γυψοσανίδα Siniat Nida Aquaboard.
- Για τοιχοποιία μήκους άνω των 15,0m απαιτείται κατασκευή κατακόρυφου αρμού συστολής/διαστολής ανά 10,0m. Σε κάθε περίπτωση απαιτείται κατασκευή αρμού συστολής διαστολής σε συμφωνία με τους δομικούς αρμούς της φέρουσας κατασκευής.
- Για ύψος άνω των 4,50m επικοινωνήστε με την Τεχνική Υποστήριξη.

Επένδυση μονής ή διπλής γυψοσανίδας
Άμεση στερέωση
Ρυθμιζόμενη άμεση ανάρτηση NidaSystem
1+0 1xSiniatNida*
2+0 2xSiniatNida*
UD 30mm/CD 60mm
Οδηγοί CD σε αξονικές αποστάσεις 600mm
Μονωτικό υλικό
(προαιρετικά)

Επένδυση ξηρής δόμησης Siniat Nida*, από μονή ή διπλή γυψοσανίδα SiniatNida πάχους 12,5mm/15,0mm/18,0mm, σε σκελετό από μεταλλικά προφίλ, περιμετρικό προφίλ Siniat NidaMetal UD 30 και οδηγό Siniat NidaMetal CD 60, πάχους λαμαρίνας 0,6mm. Οι οδηγοί τοποθετούνται σε αποστάσεις αξονικά 600mm. Στερεώνονται στα υποκείμενα δομικά στοιχεία με ρυθμιζόμενες άμεσες αναρτήσεις NidaSystem σε αποστάσεις όχι λιγότερο από 1,25m/1,65m/1,85m. (Στο ενδιάμεσο κενό τοποθετείται μόνωση από ινώδες μονωτικό υλικό). Οι γυψοσανίδες στερεώνονται στον μεταλλικό σκελετό με χρήση αυτοπροωθούμενων βιδών AF. Οι αρμοί των γυψοσανίδων στοκάρονται με ταινία και υλικό αρμολόγησης SiniatNida Professional.

Πάχος	Μέγιστο ύψος	Μέγιστο ύψος
42,5 - 66,0mm	**7,60m**	**EI 30' ως EI 60'**

* **Γυψοσανίδες Siniat Nida Standard, Hydro, Flam, Hydroflam 12,5mm ή 15,0mm**
* **Ειδικές πλάκες Siniat Acustic, LaDura**

Επένδυση μονής ως τετραπλής γυψοσανίδας
Άμεση στερέωση, ορθοστάτες NidaMetal CW

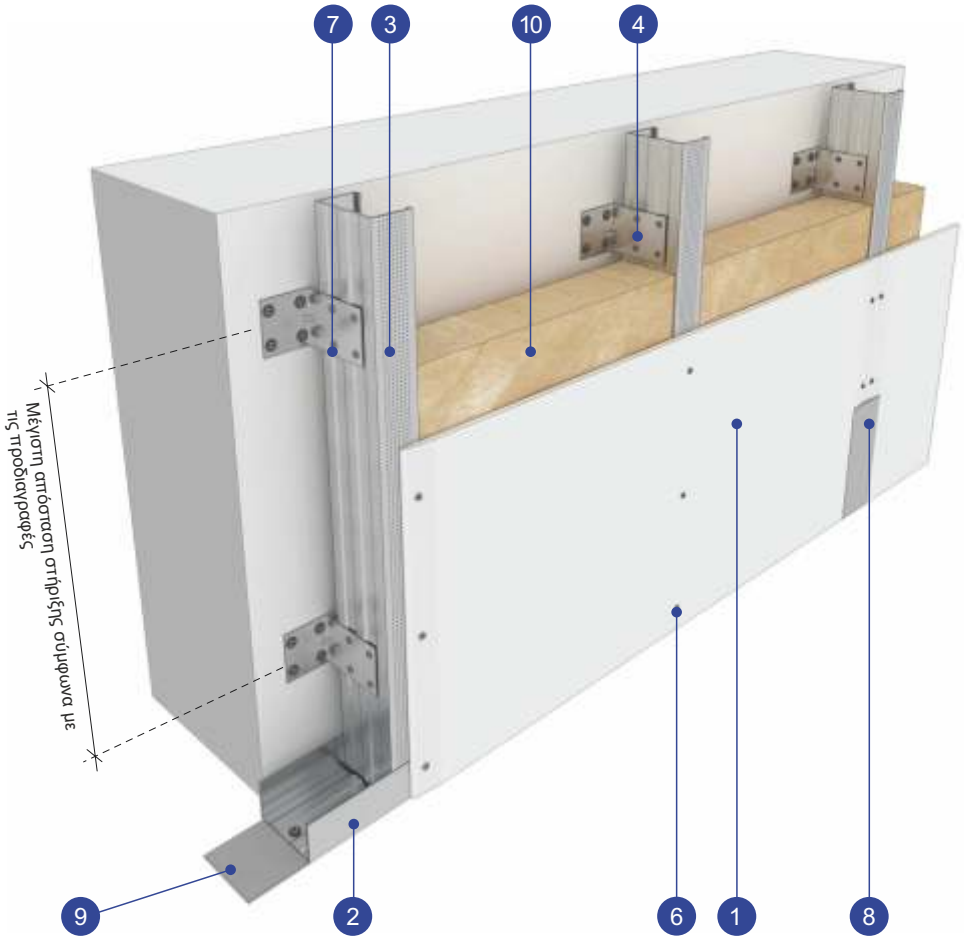

Μέγιστο ύψος
έως 7,60m

Βάρος
10-70kgr

Πυραντίσταση
EI 30' έως EI 120'

1. Γυψοσανίδα Siniat NidaSystem
   Standard/Acustic/Flam/Hydro/Hydroflam/LaDura/Aquaboard
   12,5mm/15,0mm/18,0mm
2. Στρωτήρας UW Siniat NidaMetal 50mm/75mm/100mm 0,6mm
3. Ορθοστάτης CW Siniat NidaMetal 50mm/75mm/100mm 0,6mm
4. Μεταλλική γωνία
5. Βύσμα πλαστικό με βίδα, ή άλλο κατάλληλο μέσο μηχανικής στερέωσης
6. Βίδα αυτοπροωθούμενη
   AF 212 x 25mm (για γυψοσανίδα 12,5mm)
   AF 212 x 35mm (για γυψοσανίδα 15,0mm ή 18,0mm)
7. Βίδα αυτοδιάτρητη AP 421
8. Αρμολόγηση με ταινία αρμού και υλικό αρμολόγησης
   Siniat NidaProfessional
9. Αφρώδης ηχομονωτική ταινία PE, πάχους 3mm
10. Μονωτικό υλικό

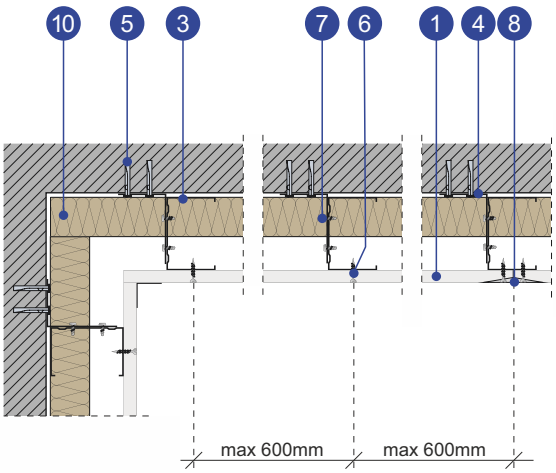

Συμπεριφορά στη φωτιά

Προφίλ UW/CW 0,6mm	Γυψοσανίδες Siniat NidaSystem	Κατηγορία Πυραντίστασης EI κατά SR EN1364-1:2002
50mm 75mm 100mm	2 x 12,5mm Standard	EI 30'(1)
	2 x 12,5mm Flam	EI 45'(1)
	2 x 15,0mm Flam	EI 60'(2)
	2 x 12,5mm Flam + 1 x 15,0mm Flam	EI 90'(3)
	2 x 12,5mm Flam + 2 x 15,0mm Flam	EI 120'(4)

1. **Πιστοποιητικό Ελέγχου LBO-638-K/14E κατά SR EN1364-1: 2002**.
   Ισχύει και για Siniat NidaAcustic, NidaHydro, NidaFlam, NidaHydroFlam, LaDura, Aquaboard για ύψος επένδυσης ως 4,00m
2. **Πιστοποιητικό Ελέγχου LBO-639-K/14E κατά SR EN1364-1: 2002**.
   Ισχύει και για Siniat NidaHydroFlam, Aquaboard για ύψος επένδυσης ως 4,00m
3. **Πιστοποιητικό Ελέγχου LBO-640-K/14E κατά SR EN1364-1: 2002**.
   Ισχύει και για Siniat NidaHydroFlam, Aquaboard, LaDura για ύψος επένδυσης ως 4,00m
4. **Πιστοποιητικό Ελέγχου LBO-641-K/14E κατά SR EN1364-1: 2002**.
   Ισχύει και για Siniat NidaHydroFlam, Aquaboard, LaDura για ύψος επένδυσης ως 4,00m

Ορθοστάτης NidaMetal CW (απόσταση αξονικά 600mm)	Γυψοσανίδες Siniat NidaSystem	Μέγιστη Απόσταση Αναρτήσεων (m)
CW 50mm	1 ή 2 x NidaSystem	2,10
	3 x NidaSystem	2,40
	4 x NidaSystem	2,50
CW 75mm	1 ή 2 x NidaSystem	2,65
	3 x NidaSystem	3,00
	4 x NidaSystem	3,00
CW 100mm	1 ή 2 x NidaSystem	3,00
	3 x NidaSystem	3,10
	4 x NidaSystem	3,50

- Για ύψος άνω των 7,60m επικοινωνήστε με την Τεχνική Υποστήριξη.
- Η απόσταση των μεταλλικών γωνιών από τον άνω και κάτω στρωτήρα πρέπει να είναι μικρότερη από την ανά περίπτωση μεταξύ τους απόσταση. Σε κάθε περίπτωση οι μεταλλικές γωνίες ανά ορθοστάτη δε μπορεί να είναι λιγότερες από δύο.
- Η επιλογή του κατάλληλου μέσου μηχανικής στερέωσης της επένδυσης στα φέροντα δομικά στοιχεία γίνεται από τον μελετητή της κατασκευής, λαμβάνοντας υπ' όψιν τον τύπο του φέροντος στοιχείου (σκυρόδεμα, οπλισμένο σκυρόδεμα, τσιμεντοκονία, μεταλλική κατασκευή, ξύλο), τις μέγιστες ενεργές τάσεις σύμφωνα με την ισχύουσα νομοθεσία, την φέρουσα ικανότητα του επιλεγμένου μέσου στερέωσης και τις κατά περίπτωση δυνατότητες στήριξης.
  Στην περίπτωση επένδυσης με απαιτήσεις πυραντίστασης χρησιμοποιούνται πάντα μεταλλικά στοιχεία.
- Σε χώρους αυξημένης υγρασίας χρησιμοποιείται γυψοσανίδα SiniatNidaHydro.
  Σε χώρους μεγάλης υγρασίας χρησιμοποιείται γυψοσανίδα Siniat Nida Aquaboard.
- Για τοιχοποιία μήκους άνω των 15,0m απαιτείται κατασκευή κατακόρυφου αρμού συστολής/διαστολής ανά 10,0m. Σε κάθε περίπτωση απαιτείται κατασκευή αρμού συστολής διαστολής σε συμφωνία με τους δομικούς αρμούς της φέρουσας κατασκευής.

Επένδυση μονής ως τετραπλής γυψοσανίδας SiniatNida*
Άμεση στερέωση UW/CW 50/75/100mm / 600mm
Μονωτικό υλικό
(προαιρετικά)

Επένδυση ξηρής δόμησης Siniat Nida System, από μονή ως τετραπλή κανονική/ανθυγρή γυψοσανίδα SiniatNida Standard/Hydro πάχους 12,5mm/15,0mm/18,0mm, σε σκελετό από μεταλλικά προφίλ, στρωτήρας Siniat NidaMetal UW και ορθοστάτη Siniat NidaMetal CW, διατομής 50/75/100mm, πάχους λαμαρίνας 0,6mm. Οι ορθοστάτες τοποθετούνται σε αποστάσεις αξονικά 600mm. Στερεώνονται στα υποκείμενα δομικά στοιχεία με μεταλλικές γωνίες σε αποστάσεις όχι λιγότερο από 2,10m - 3,50m.(Στο ενδιάμεσο κενό τοποθετείται μόνωση από ορυκτοβάμβακα). Οι γυψοσανίδες στερεώνονται στον μεταλλικό σκελετό με χρήση αυτοπροωθούμενων βιδών AF. Οι αρμοί των γυψοσανίδων στοκάρονται με ταινία και υλικό αρμολόγησης SiniatNida Professional.

Πάχος	Μέγιστο ύψος	Πυραντίσταση
62,5 - 172,0mm	**7,60m**	**EI 30' ως EI 120'** (ύψος έως 4,00m)

* **Γυψοσανίδες Siniat Nida Standard, Hydro, Flam, Hydroflam 12,5mm ή 15,0mm**
* **Ειδικές πλάκες Siniat Acustic, LaDura**

Διπλή ή τριπλή γυψοσανίδα
Ανεξάρτητη στερέωση, ορθοστάτες NidaMetal CW

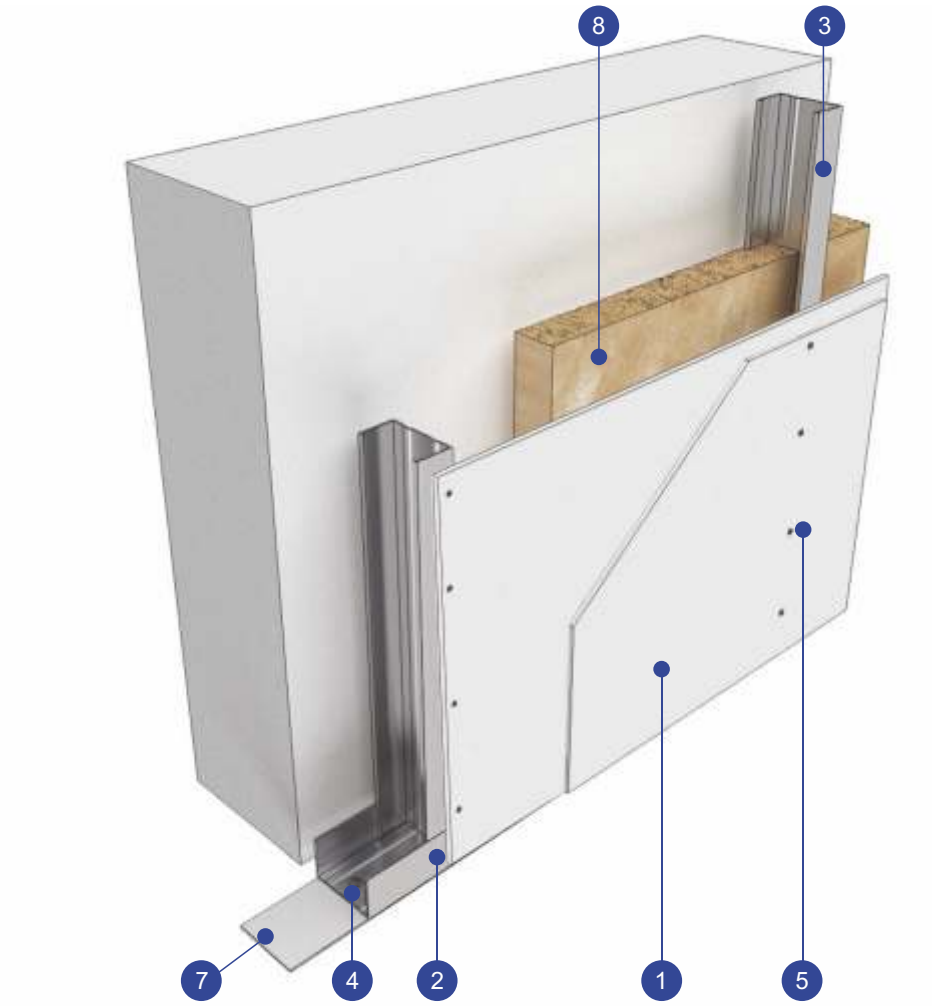

Ηχομόνωση R_w
έως 37dB

Πυραντίσταση
EI 30' έως EI 90'

Μέγιστο ύψος
έως 6,70m

Βάρος
20-60kgr

1. Γυψοσανίδα Siniat NidaSystem
Standard/Acustic/Flam/Hydro/Hydroflam/LaDura/Aquaboard 12,5mm
2. Στρωτήρας UW Siniat NidaMetal 50mm/75mm/100mm 0,6mm
3. Ορθοστάτης CW Siniat NidaMetal 50mm/75mm/100mm 0,6mm
4. Βύσμα πλαστικό με βίδα, ή άλλο κατάλληλο μέσο μηχανικής στερέωσης
5. Βίδα αυτοπροωθούμενη
AF 212 x 25mm (για γυψοσανίδα 12,5mm)
AF 212 x 35mm (για γυψοσανίδα 15,0mm ή 18,0mm)
6. Αρμολόγηση με ταινία αρμού και υλικό αρμολόγησης
Siniat NidaProfessional
7. Αφρώδης ηχομονωτική ταινία PE, πάχους 3mm
8. Μονωτικό υλικό

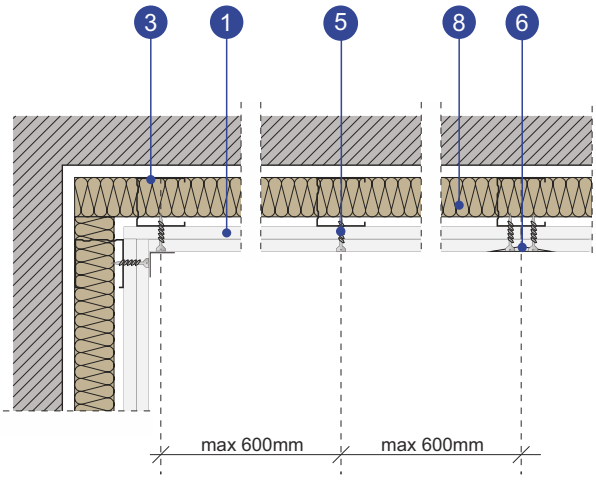

Ηχομόνωση

Σύστημα	Ορθοστάτης NidaMetal CW	Γυψοσανίδες Siniat NidaSystem	Ηχομόνωση $R_{w,R}$ (1) χωρίς μόνωση
P75 - P100 - P125	50mm - 75mm - 100mm	2 x 12,5mm	33dB
P87,5 - P112,5 - P137,5	50mm - 75mm - 100mm	3 x 12,5mm	37dB

1. Οι τιμές του δείκτη ηχομόνωσης Rw,R συνάγονται από προηγμένο υπολογιστικό πρόγραμμα με βάση αποτελέσματα εργαστηριακών δοκιμών.

Συμπεριφορά στη φωτιά

Προφίλ UW/CW 0,6mm	Γυψοσανίδες Siniat NidaSystem	Κατηγορία Πυραντίστασης EI κατά SR EN1364-1:2002
50mm 75mm 100mm	2 x 12,5mm Standard	EI 30' (1)
	2 x 12,5mm Flam	EI 45' (1)
	2 x 15,0mm Flam	EI 60' (2)
	2 x 12,5mm Flam + 1 x 15,0mm Flam	EI 90' (3)

1. Πιστοποιητικό Ελέγχου LBO-638-K/14E κατά SR EN1364-1: 2002.
Ισχύει και για Siniat NidaAcustic, NidaHydro, NidaFlam, NidaHydroFlam, LaDura, Aquaboard για ύψος επένδυσης ως 4,00m.
2. Πιστοποιητικό Ελέγχου LBO-639-K/14E κατά SR EN1364-1: 2002.
Ισχύει και για Siniat NidaHydroFlam, Aquaboard για ύψος επένδυσης ως 4,00m.
3. Πιστοποιητικό Ελέγχου LBO-638-K/14E κατά SR EN1364-1: 2002.
Ισχύει και για Siniat NidaAcustic, NidaHydro, NidaFlam, NidaHydroFlam, LaDura, Aquaboard για ύψος επένδυσης ως 4,00m.

Μέγιστα επιτρεπόμενα ύψη

Σύστημα	Ορθοστάτης NidaMetal CW	Γυψοσανίδες Siniat NidaSystem	Απόσταση Ορθοστατών	Μέγιστο Επιτρεπόμενο Ύψος (1)	
				Μονός Ορθοστάτης	Διπλός Ορθοστάτης (Back to back)
	(mm)		(mm)	200 N/m²	
P75	CW 50mm	2 x 12,5mm	600	2,80	3,50
			400	3,20	4,10
P100	CW 75mm		600	3,75	4,80
			400	4,30	5,40
P125	CW 100mm		600	4,60	5,80
			400	5,30	6,65
P87,5	CW 50mm	3 x 12,5mm	600	2,90	3,60
			400	3,30	4,10
P112,5	CW 75mm		600	3,75	4,75
			400	4,30	5,45
P137,5	CW 100mm		600	4,60	5,85
			400	5,30	6,70

1. Οι τιμές έχουν υπολογιστεί για μέγιστο βέλος κάμψης H/240, χωρίς πρόσθετα φορτία. Στην περίπτωση που αναμένονται παραμορφώσεις των υπερκείμενων δομικών στοιχείων άνω των 15mm επικοινωνήστε με την Τεχνική Υποστήριξη για την καλύτερη δυνατή λύση

- Για τοιχοποιία μήκους άνω των 15,0m απαιτείται κατασκευή κατακόρυφου αρμού συστολής/διαστολής ανά 10,0m. Σε κάθε περίπτωση απαιτείται κατασκευή αρμού συστολής διαστολής σε συμφωνία με τους δομικούς αρμούς της φέρουσας κατασκευής.
- Η επιλογή του κατάλληλου μέσου μηχανικής στερέωσης της επένδυσης στα φέροντα δομικά στοιχεία γίνεται από τον μελετητή της κατασκευής, λαμβάνοντας υπ' όψιν τον τύπο του φέροντος στοιχείου (σκυρόδεμα, οπλισμένο σκυρόδεμα, τσιμεντοκονία, μεταλλική κατασκευή, ξύλο), τις μέγιστες ενεργές τάσεις σύμφωνα με την ισχύουσα νομοθεσία, την φέρουσα ικανότητα του επιλεγμένου μέσου στερέωσης και τις κατά περίπτωση δυνατότητες στήριξης. Στην περίπτωση επένδυσης με απαιτήσεις πυραντίστασης χρησιμοποιούνται πάντα μεταλλικά στοιχεία.
- Σε χώρους αυξημένης υγρασίας χρησιμοποιείται γυψοσανίδα SiniatNidaHydro. Σε χώρους μεγάλης υγρασίας χρησιμοποιείται γυψοσανίδα Siniat Nida Aquaboard.

**Επένδυση διπλής ή τριπλής γυψοσανίδας SiniatNida*
Ανεξάρτητη στερέωση
UW/CW 50/75/100mm / 600mm
Μονωτικό υλικό**
(προαιρετικά)

Επένδυση ξηρής δόμησης Siniat Nida System*, από διπλή/τριπλή γυψοσανίδα SiniatNida πάχους 12,5mm,/15,0mm σε σκελετό από μεταλλικά προφίλ, στρωτήρας Siniat NidaMetal UW και ορθοστάτη Siniat NidaMetal CW, διατομής 50/75/100mm, πάχους λαμαρίνας 0,6mm. Οι ορθοστάτες τοποθετούνται σε αποστάσεις αξονικά 600mm/400mm. (Στο ενδιάμεσο κενό τοποθετείται μόνωση από ινώδες μονωτικό υλικό). Οι γυψοσανίδες στερεώνονται στον μεταλλικό σκελετό με χρήση αυτοπροωθούμενων βιδών AF. Οι αρμοί των γυψοσανίδων στοκάρονται με ταινία και υλικό αρμολόγησης SiniatNida Professional.

Πάχος	Μέγιστο ύψος	Πυραντίσταση	Ηχομόνωση $R_{w,R}$
75,0mm - 137,5mm	**6,70m**	**EI 30' ως EI 90'**	**33dB ως 37dB**

* **Γυψοσανίδες Siniat Nida Standard, Hydro, Flam, Hydroflam 12,5mm ή 15,0mm**
* **Ειδικές πλάκες Siniat Acustic, LaDura**

Μονή γυψοσανίδα

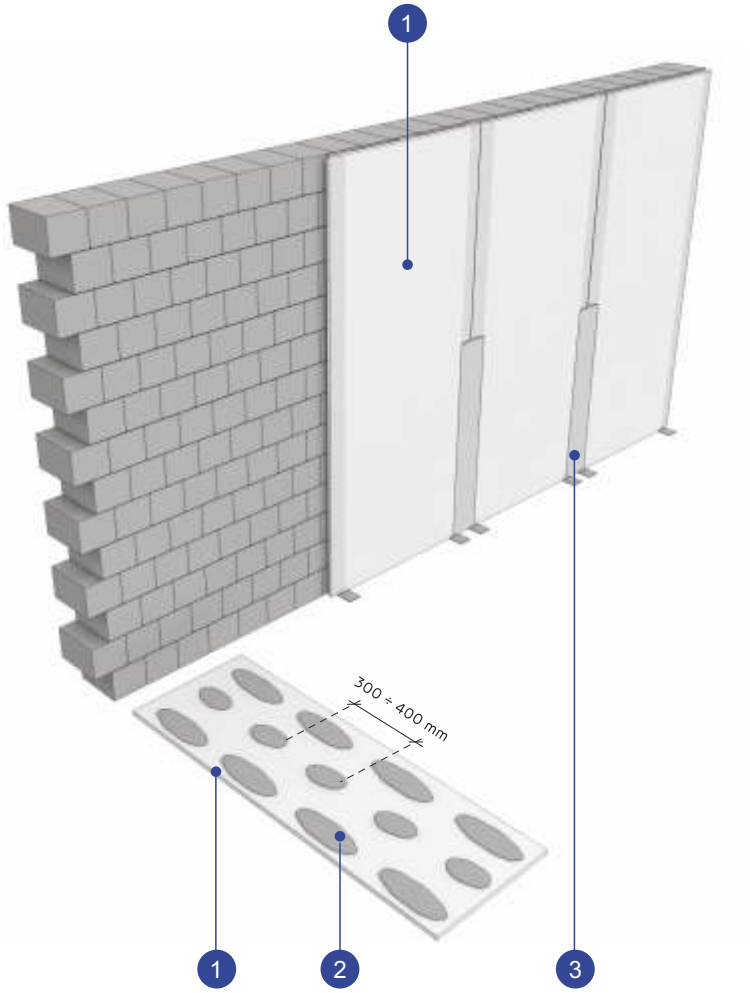

Μέγιστο Ύψος (Δάπεδο/Οροφή)	Προτεινόμενη Λύση
2,70 - 3,00m	Μονή στρώση γυψοσανίδας επικολλημένη με υλικό συγκόλλησης Nida Boardfix
3,00 - 4,50m	Μονή στρώση γυψοσανίδας επικολλημένη με υλικό συγκόλλησης Nida Boardfix, ενίσχυση με στερέωση με βίδες των εγκάρσιων άκρων της γυψοσανίδας σε λωρίδες ξύλου στην υφιστάμενη τοιχοποιία
≥ 4,50m	Προτείνεται η χρήση μεταλλικού σκελετού

1. Γυψοσανίδα Siniat NidaSystem Standard/Acustic/Flam/Hydro/Hydroflam 12,5mm
2. Υλικό συγκόλλησης Nida Boardfix
3. Αρμολόγηση με ταινία αρμού και υλικό αρμολόγησης Siniat NidaProfessional

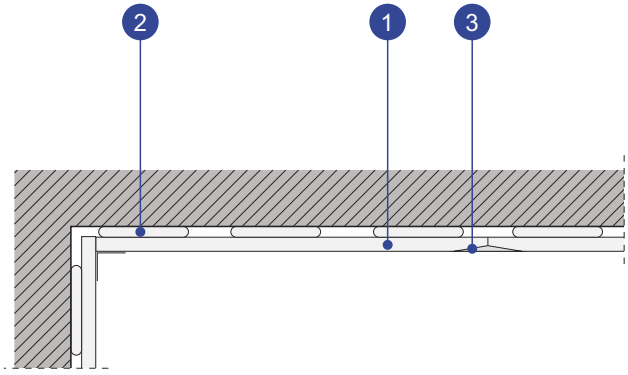

Επένδυση μονής γυψοσανίδας με επικόλληση (ξηρό επίχρισμα)

Επένδυση ξηρής δόμησης Siniat Nida System, από μονή κανονική/ανθυγρή γυψοσανίδα SiniatNidaStandard/Hydro πάχους 12,5mm. Η γυψοσανίδα επικολλάται στα υφιστάμενα δομικά στοιχεία με υλικό συγκόλλησης Nida Boardfix. Οι αρμοί των γυψοσανίδων στοκάρονται με ταινία και υλικό αρμολόγησης SiniatNida Professional.

Διπλός ανισόπεδος μεταλλικός σκελετός
Επένδυση μονής ή διπλής γυψοσανίδας
Ταχεία ανάρτηση & ντίζα

Πρόσθετα φορτία
έως 30kgr

Ελάχιστο διάκενο
150mm

Βάρος
20-65kgr

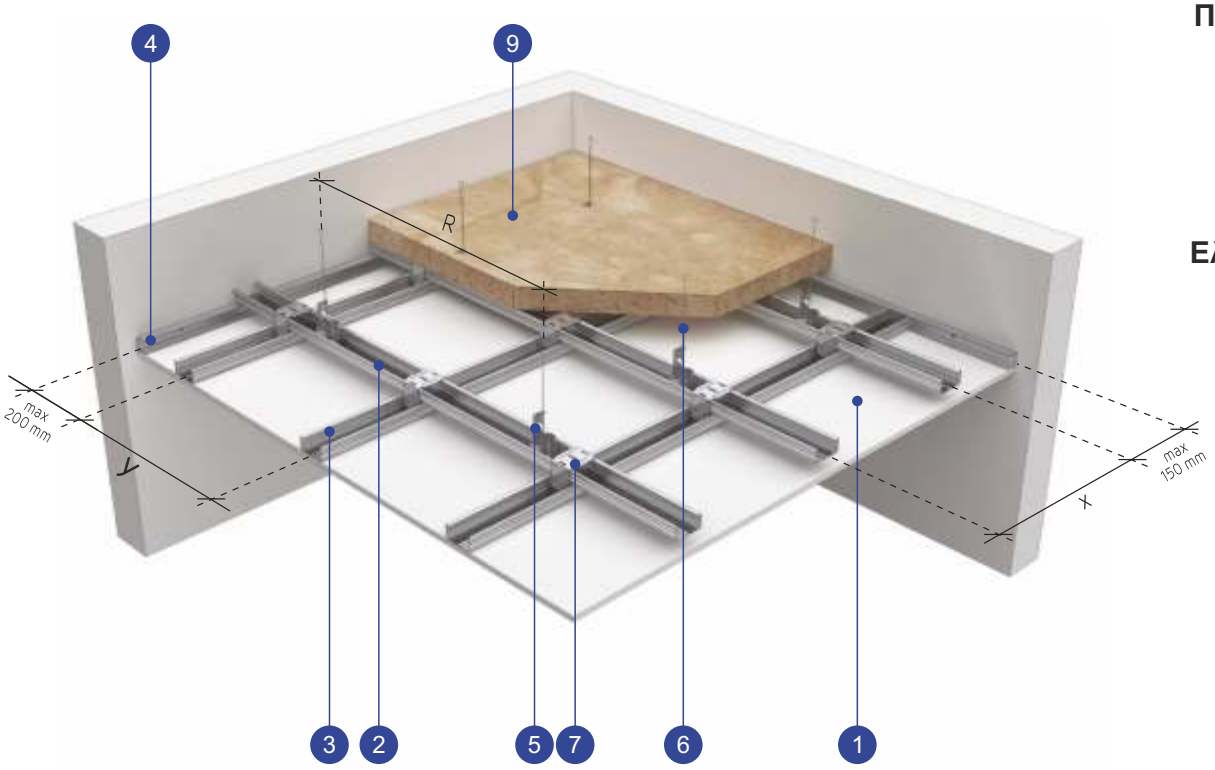

1. Γυψοσανίδα NidaSystem της Siniat Standard/Acustic/Flam/Hydro/Hydroflam/LaDura/Aquaboard 12,5mm
2. Κύριος οδηγός οροφής NidaMetal CD 60
3. Δευτερεύων οδηγός οροφής NidaMetal CD 60
4. Περιμετρικό προφίλ οροφής NidaMetal UD 30
5. Ταχεία ανάρτηση NidaSystem
6. Ντίζα ανάρτησης με κρίκο Nida System
7. Συνδετήρας Π NidaSystem σύνδεσης κύριου και δευτερεύοντα οδηγού
8. Βύσμα μεταλλικό με βίδα, ή άλλο κατάλληλο μέσο μηχανικής στερέωσης
9. Ορυκτοβάμβακας

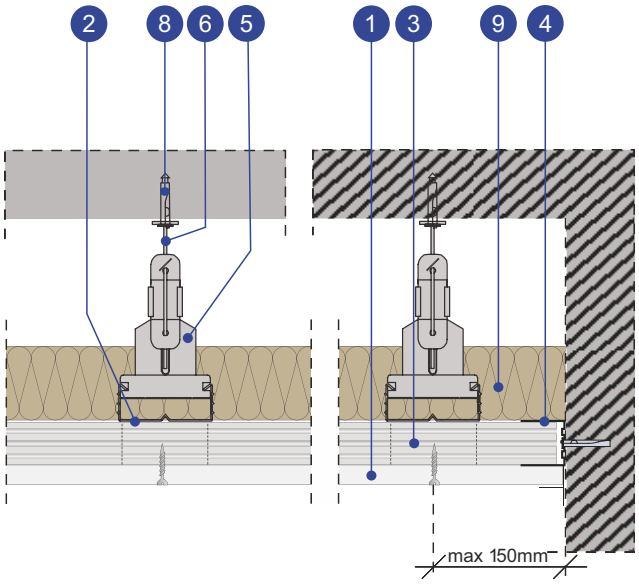

Τύπος Συστήματος	Οδηγός Οροφής	Πρόσθετα Φορτία	Γυψοσανίδες NidaSystem της Siniat	Συνδετήρες Κύριου / Δευτερεύοντα Οδηγού		Μέγιστες Επιτρεπόμενες Αποστάσεις Στήριξης			Συνολικό Βάρος Οροφής
	Κύριος & Δευτερεύων			Μονός (Συνδετήρας Ταφ)	Διπλός (Συνδετήρας Π)	Ρυθμιζόμενη Άμεση Ανάρτηση	Κύριος Οδηγός	Δευτερεύων Οδηγός	
		(kN/m²)				(m)	(m)	(m)	(kN/m²)
1	CD 60 0,6mm NidaMetal	0,15	1 x 12,5mm	-	•	0,75	1,00	0,50	0,35
2				-	•	0,65	1,10	0,50	0,35
3				-	•	1,25	0,40	0,50	0,35
4				•	•	1,00	0,60	0,50	0,35
5				•	•	1,10	0,50	0,50	0,35
6			2 x 12,5mm	-	•	0,50	1,00	0,40	0,50
7				-	•	1,00	0,45	0,40	0,50
8				-	•	1,20	0,30	0,40	0,50
9				•	•	0,90	0,50	0,40	0,50
10				•	•	1,00	0,40	0,40	0,50
11		0,30	1 x 12,5mm	-	•	0,55	0,90	0,50	0,50
12				•	•	1,20	0,30	0,50	0,50
13				•	•	1,00	0,40	0,50	0,50
14			2 x 12,5mm	-	•	0,45	0,90	0,40	0,65
15				•	•	1,25	0,20	0,40	0,65
16				•	•	1,00	0,30	0,40	0,65

- Προτείνεται η χρήση οδηγών NidaMetal της Siniat, με γυψοσανίδες NidaSystem της Siniat πάχους τουλάχιστον 12,5mm.
- Το επιτρεπόμενο βέλος κάμψης της οροφής υπολογίζεται D/240, όπου D η απόσταση μεταξύ δύο διαδοχικών σημείων στερέωσης του οδηγού.
- Πρόσθετα φορτία νοούνται φορτία που εντάσσονται στην οροφή επιπλέον του ίδιου βάρους αυτής (π.χ. ηλεκτρομηχανολογικά στοιχεία, διακοσμητικά στοιχεία κλπ.).
- Πρόσθετο φορτίο 0,15kN/m² (αντίστοιχα 0,30 kN/m²) αναφέρεται σε μέγιστο κατανεμημένο φορτίο. Η παραπάνω διαστασιολόγηση δεν ισχύει για σημειακά φορτία.
- Για χώρους με διαλείπουσα σχετική υγρασία ≥60% οι αποστάσεις των οδηγών πρέπει να μειωθούν.

- Η επιλογή του κατάλληλου μέσου μηχανικής στερέωσης της οροφής στα φέροντα δομικά στοιχεία γίνεται από τον μελετητή της κατασκευής, λαμβάνοντας υπ' όψιν τον τύπο του φέροντος στοιχείου (σκυρόδεμα, οπλισμένο σκυρόδεμα, τσιμεντοκονία, μεταλλική κατασκευή, ξύλο), τις μέγιστες ενεργές τάσεις σύμφωνα με την ισχύουσα νομοθεσία, την φέρουσα ικανότητα του επιλεγμένου μέσου στερέωσης και τις κατά περίπτωση δυνατότητες στήριξης. Στην περίπτωση κατασκευής με απαιτήσεις πυραντίστασης χρησιμοποιούνται πάντα μεταλλικά στοιχεία.
  Η επιλογή μέσου στερέωσης πρέπει να είναι τέτοια ώστε το φορτίο που αυτό θα φέρει να είναι το 1/3 από το μέγιστο που δηλώνεται από τον κατασκευαστή.
- Για κατασκευές με απαιτήσεις πυραντίστασης ή αντοχής στην υγρασία, η χρήση δικτυωτής υαλοταινίας αρμού είναι υποχρεωτική
- Για κατασκευές με ακουστικές απαιτήσεις, τοποθετείται ορυκτοβάμβακας στο άνω μέρος της οροφής.
  Το βάρος του μονωτικού υλικού υπολογίζεται στα πρόσθετα φορτία
- Οι δομικοί αρμοί του κτιρίου πρέπει να μεταφέρονται στην οροφή.
- Σε χώρους με υγρασία χρησιμοποιούνται γυψοσανίδες με ανθεκτικότητα στην υγρασία.
- Οι γυψοσανίδες στερεώνονται κάθετα προς τους οδηγούς.

Οροφή γυψοσανίδας Διπλού ανισόπεδου μεταλλικού σκελετού CD Μονή ή διπλή γυψοσανίδα. Ταχεία ανάρτηση & ντίζα.

Οροφή γυψοσανίδας NidaSystem της Siniat, από μονή/διπλή κανονική/ανθυγρή γυψοσανίδα Nida Standard/Hydro πάχους 12,5mm, σε διπλό ανισόπεδο σκελετό από μεταλλικά προφίλ, οδηγό οροφής NidaMetal CD 60 και περιμετρικό προφίλ οροφής NidaMetal UD 30, πάχους λαμαρίνας 0,6mm. Η οροφή αναρτάται στη φέρουσα κατασκευή με ταχεία ανάρτηση NidaSystem και ντίζα ανάρτησης με κρίκο Nida System. (Στο ενδιάμεσο κενό τοποθετείται μόνωση από ορυκτοβάμβακα πάχους 50mm πυκνότητας 10,5kgr/m³). Οι γυψοσανίδες στερεώνονται στον μεταλλικό σκελετό με χρήση αυτοπροωθούμενων βιδών AF. Οι αρμοί των γυψοσανίδων στοκάρονται με ταινία και υλικό αρμολόγησης SiniatNida Professional.

Διπλός ανισόπεδος μεταλλικός σκελετός
Επένδυση μονής ως τετραπλής γυψοσανίδας
με ρυθμιζόμενη άμεση ανάρτηση

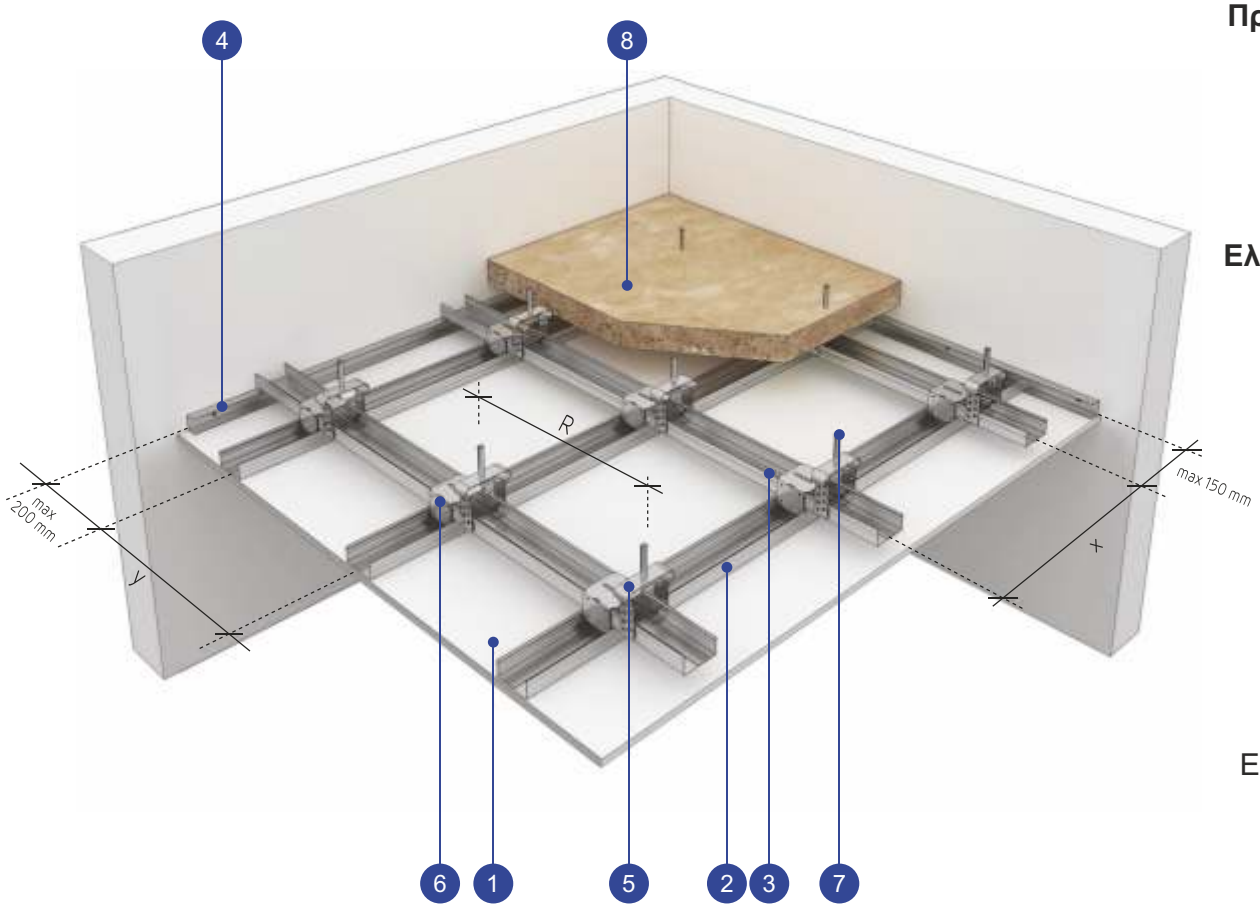

Πρόσθετα φορτία
έως 30kgr

Ελάχιστο διάκενο
60mm

Βάρος
20-85kgr

Πυραντίσταση
EI 30' έως EI 120'

1. Γυψοσανίδα NidaSystem της Siniat
   Standard/Acustic/Flam/Hydro/Hydroflam/LaDura/Aquaboard 12,5mm
2. Κύριος οδηγός οροφής NidaMetal CD 60
3. Δευτερεύων οδηγός οροφής NidaMetal CD 60
4. Περιμετρικό προφίλ οροφής NidaMetal UD 30
5. Ρυθμιζόμενη άμεση ανάρτηση NidaSystem
6. Συνδετήρας Π NidaSystem σύνδεσης κύριου και δευτερεύοντα οδηγού
7. Βύσμα μεταλλικό με βίδα, ή άλλο κατάλληλο μέσο μηχανικής στερέωσης
8. Ορυκτοβάμβακας

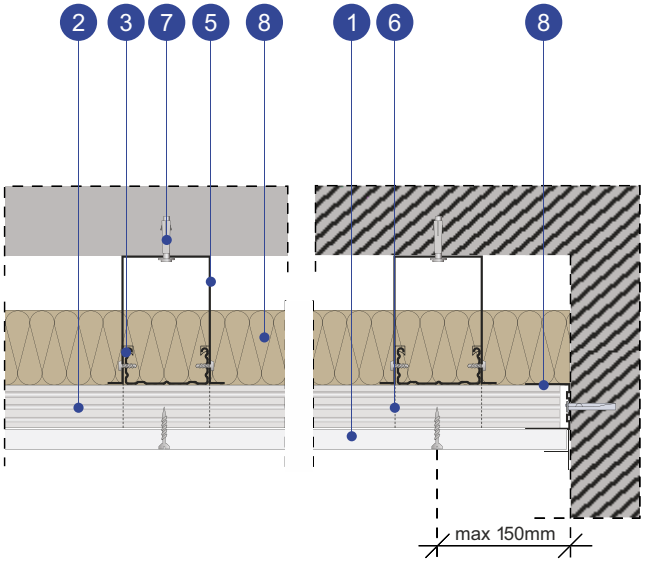

Τύπος Συστήματος	Οδηγός Οροφής	Πρόσθετα Φορτία	Γυψοσανίδες NidaSystem της Siniat	Συνδετήρες Κύριου / Δευτερεύοντα Οδηγού		Μέγιστες Επιτρεπόμενες Αποστάσεις Στήριξης			Συνολικό Βάρος Οροφής
	Κύριος & Δευτερεύων			Μονός (Συνδετήρας Ταφ)	Διπλός (Συνδετήρας Π)	Ρυθμιζόμενη Άμεση Ανάρτηση	Κύριος Οδηγός	Δευτερεύων Οδηγός	
		(kN/m²)				(m)	(m)	(m)	(kN/m²)
1	CD 60 0,6mm NidaMetal	0,15	1 x 12,5mm	-	•	0,75	1,00	0,50	0,35
2			1 x 12,5mm	•	•	1,25	0,40	0,50	0,35
3			2 x 12,5mm	-	•	0,65	1,00	0,40	0,50
4			2 x 12,5mm	-	•	1,00	0,40	0,40	0,50
5			2 x 12,5mm	•	•	0,90	0,50	0,40	0,50
6			3 x 12,5mm	-	•	0,65	0,85	0,40	0,55
7			4 x 12,5mm	-	•	0,65	0,65	0,40	0,70
8		0,30	1 x 12,5mm	-	•	0,70	0,90	0,50	0,50
9			1 x 12,5mm	•	•	1,00	0,40	0,50	0,50
10			2 x 12,5mm	-	•	0,60	0,90	0,40	0,65
11			2 x 12,5mm	•	•	0,90	0,40	0,40	0,65
12			3 x 12,5mm	-	•	0,60	0,85	0,40	0,70
13			4 x 12,5mm	-	•	0,60	0,65	0,40	0,85

- Προτείνεται η χρήση οδηγών NidaMetal της Siniat, με γυψοσανίδες NidaSystem της Siniat πάχους τουλάχιστον 12,5mm.
- Το επιτρεπόμενο βέλος κάμψης της οροφής υπολογίζεται D/240, όπου D η απόσταση μεταξύ δύο διαδοχικών σημείων στερέωσης του οδηγού.
- Πρόσθετα φορτία νοούνται φορτία που εντάσσονται στην οροφή επιπλέον του ίδιου βάρους αυτής (π.χ. ηλεκτρομηχανολογικά στοιχεία, διακοσμητικά στοιχεία κλπ.).
- Πρόσθετο φορτίο 0,15kN/m² (αντίστοιχα 0,30 kN/m²) αναφέρεται σε μέγιστο κατανεμημένο φορτίο. Η παραπάνω διαστασιολόγηση δεν ισχύει για σημειακά φορτία.
- Για χώρους με διαλείπουσα σχετική υγρασία ≥60% οι αποστάσεις των οδηγών πρέπει να μειωθούν.

- Η επιλογή του κατάλληλου μέσου μηχανικής στερέωσης της οροφής στα φέροντα δομικά στοιχεία γίνεται από τον μελετητή της κατασκευής, λαμβάνοντας υπ' όψιν τον τύπο του φέροντος στοιχείου (σκυρόδεμα, οπλισμένο σκυρόδεμα, τσιμεντοκονία, μεταλλική κατασκευή, ξύλο), τις μέγιστες ενεργές τάσεις σύμφωνα με την ισχύουσα νομοθεσία, την φέρουσα ικανότητα του επιλεγμένου μέσου στερέωσης και τις κατά περίπτωση δυνατότητες στήριξης. Στην περίπτωση κατασκευής με απαιτήσεις πυραντίστασης χρησιμοποιούνται πάντα μεταλλικά στοιχεία.
  Η επιλογή μέσου στερέωσης πρέπει να είναι τέτοια ώστε το φορτίο που αυτό θα φέρει να είναι το 1/3 από το μέγιστο που δηλώνεται από τον κατασκευαστή.
- Για κατασκευές με απαιτήσεις πυραντίστασης ή αντοχής στην υγρασία, η χρήση δικτυωτής υαλοταινίας αρμού είναι υποχρεωτική.
- Για κατασκευές με ακουστικές απαιτήσεις, τοποθετείται ορυκτοβάμβακας στο άνω μέρος της οροφής. Το βάρος του μονωτικού υλικού υπολογίζεται στα πρόσθετα φορτία.
- Οι δομικοί αρμοί του κτιρίου πρέπει να μεταφέρονται στην οροφή.
- Σε χώρους με υγρασία χρησιμοποιούνται γυψοσανίδες με ανθεκτικότητα στην υγρασία.
- Οι γυψοσανίδες στερεώνονται κάθετα προς τους οδηγούς.

Οροφή γυψοσανίδας Διπλού μεταλλικού σκελετού CD Μονή/Διπλή/Τριπλή/ Τετραπλή γυψοσανίδα

Οροφή γυψοσανίδας NidaSystem της Siniat, από μονή / διπλή / τριπλή / τετραπλή κανονική / ανθυγρή γυψοσανίδα Nida Standard/Hydro πάχους 12,5mm, σε διπλό ανισόπεδο σκελετό από μεταλλικά προφίλ, κύριο και δευτερεύοντα οδηγό οροφής NidaMetal CD 60 και περιμετρικό προφίλ οροφής NidaMetal UD 30, πάχους λαμαρίνας 0,6mm. Η οροφή αναρτάται στη φέρουσα κατασκευή με ρυθμιζόμενη άμεση ανάρτηση Nida System της Siniat. (Στο ενδιάμεσο κενό τοποθετείται μόνωση από ορυκτοβάμβακα πάχους 50mm πυκνότητας 10,5kgr/m³). Οι γυψοσανίδες στερεώνονται στον μεταλλικό σκελετό με χρήση αυτοπροωθούμενων βιδών AF. Οι αρμοί των γυψοσανίδων στοκάρονται με ταινία και υλικό αρμολόγησης SiniatNida Professional.

Διπλός ανισόπεδος μεταλλικός σκελετός
Επένδυση διάτρητης γυψοσανίδας
Ταχεία ανάρτηση και ντίζα

Ηχοαπορρόφηση
α_w = 0.50-0.70

Ελάχιστο διάκενο
150mm

Βάρος
20-50kgr

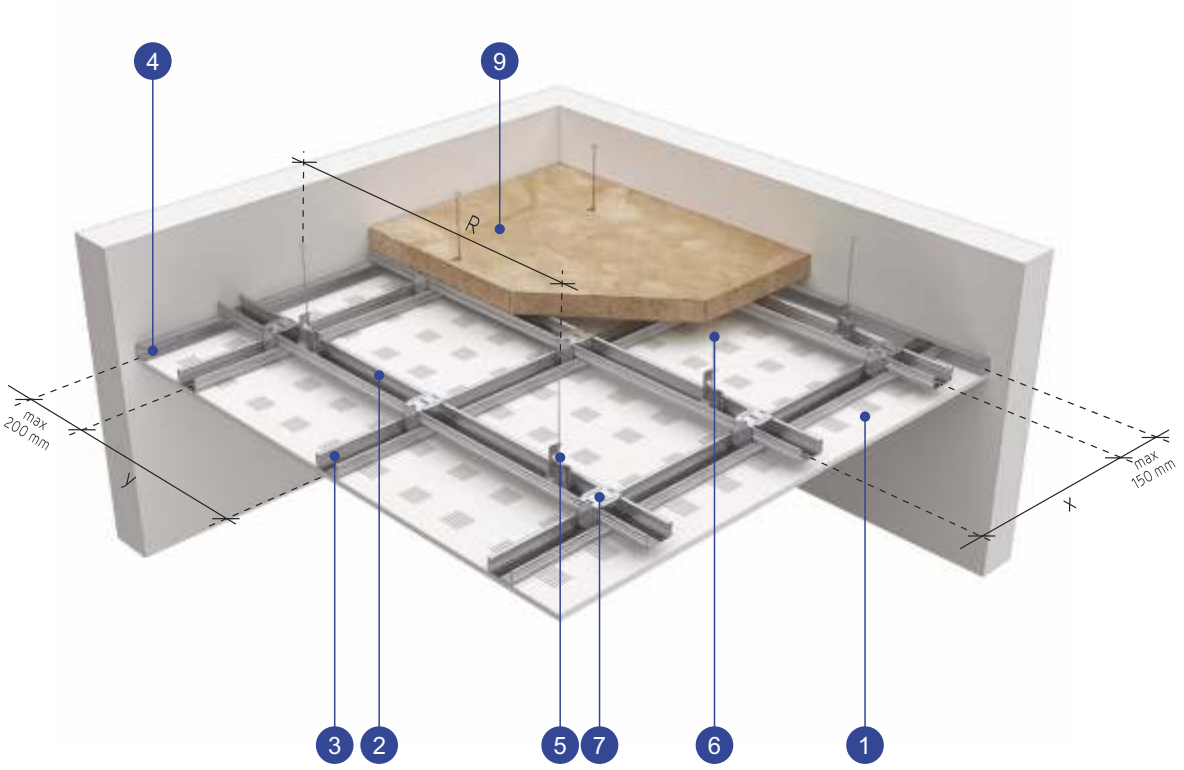

1. Διάτρητη γυψοσανίδα Nida Sonic ή Pregybel της Siniat
2. Κύριος οδηγός οροφής NidaMetal CD 60
3. Δευτερεύων οδηγός οροφή NidaMetal CD 60
4. Περιμετρικό προφίλ οροφής NidaMetal UD 30
5. Ταχεία ανάρτηση NidaSystem
6. Ντίζα ανάρτησης με κρίκο Nida System
7. Συνδετήρας Π Nida System σύνδεσης κύριου και δευτερεύοντα οδηγού
8. Βύσμα μεταλλικό με βίδα, ή άλλο κατάλληλο μέσο μηχανικής στερέωσης
9. Μόνωση (ορυκτοβάμβακας)

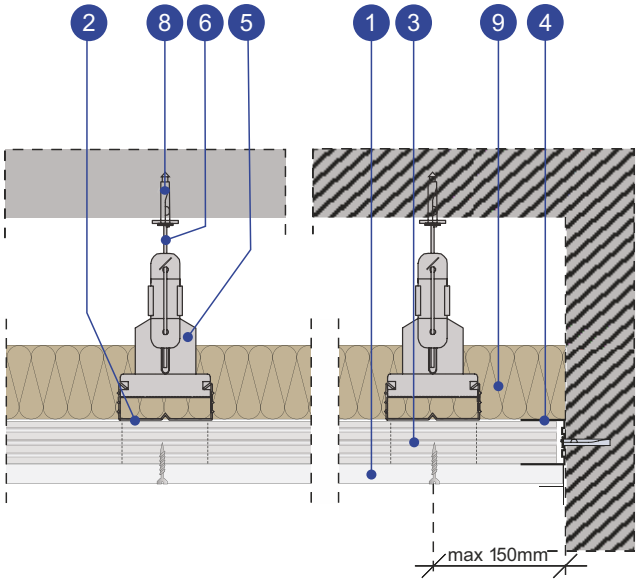

Τύπος Συστήματος	Οδηγός Οροφής	Πρόσθετα Φορτία	Διάτρητες γυψοσανίδες NidaSonic ή Pregybel της Siniat	Συνδετήρες Κύριου / Δευτερεύοντα Οδηγού		Μέγιστες Επιτρεπόμενες Αποστάσεις Στήριξης			Συνολικό Βάρος Οροφής
	Κύριος & Δευτερεύων			Μονός (Συνδετήρας Ταφ)	Διπλός (Συνδετήρας Π)	Ταχεία Ανάρτηση	Κύριος Οδηγός	Δευτερεύων Οδηγός	
		(kN/m²)				(m)	(m)	(m)	(kN/m²)
1	CD 60 0,6mm NidaMetal	0,15	1 x 12,5mm	-	•	0,75	1,00	0,40	0,35
2				-	•	0,65	1,10	0,40	
3				-	•	1,25	0,40	0,40	
4				•	•	1,00	0,60	0,40	
5				•	•	1,10	0,50	0,40	
6		0,30		-	•	0,55	0,90	0,40	0,50
7				-	•	1,20	0,30	0,40	
8				-	•	1,00	0,40	0,40	

- Προτείνεται η χρήση οδηγών NidaMetal της Siniat, με γυψοσανίδες NidaSystem της Siniat πάχους τουλάχιστον 12,5mm.
- Το επιτρεπόμενο βέλος κάμψης της οροφής υπολογίζεται D/240, όπου D η απόσταση μεταξύ δύο διαδοχικών σημείων στερέωσης του οδηγού.
- Πρόσθετα φορτία νοούνται φορτία που εντάσσονται στην οροφή επιπλέον του ίδιου βάρους αυτής (π.χ. ηλεκτρομηχανολογικά στοιχεία, διακοσμητικά στοιχεία κλπ.).
- Πρόσθετο φορτίο 0,15kN/m² (αντίστοιχα 0,30 kN/m²) αναφέρεται σε μέγιστο κατανεμημένο φορτίο. Η παραπάνω διαστασιολόγηση δεν ισχύει για σημειακά φορτία.
- Για χώρους με διαλείπουσα σχετική υγρασία ≥60% οι αποστάσεις των οδηγών πρέπει να μειωθούν.

- Η επιλογή του κατάλληλου μέσου μηχανικής στερέωσης της οροφής στα φέροντα δομικά στοιχεία γίνεται από τον μελετητή της κατασκευής, λαμβάνοντας υπ' όψιν τον τύπο του φέροντος στοιχείου (σκυρόδεμα, οπλισμένο σκυρόδεμα, τσιμεντοκονία, μεταλλική κατασκευή, ξύλο), τις μέγιστες ενεργές τάσεις σύμφωνα με την ισχύουσα νομοθεσία, την φέρουσα ικανότητα του επιλεγμένου μέσου στερέωσης και τις κατά περίπτωση δυνατότητες στήριξης. Στην περίπτωση κατασκευής με απαιτήσεις πυραντίστασης χρησιμοποιούνται πάντα μεταλλικά στοιχεία.
  Η επιλογή μέσου στερέωσης πρέπει να είναι τέτοια ώστε το φορτίο που αυτό θα φέρει να είναι το 1/3 από το μέγιστο που δηλώνεται από τον κατασκευαστή.
- Για κατασκευές με απαιτήσεις πυραντίστασης ή αντοχής στην υγρασία, η χρήση δικτυωτής υαλοταινίας αρμού είναι υποχρεωτική.
- Για κατασκευές με ακουστικές απαιτήσεις, τοποθετείται ορυκτοβάμβακας στο άνω μέρος της οροφής. Το βάρος του μονωτικού υλικού υπολογίζεται στα πρόσθετα φορτία.
- Οι δομικοί αρμοί του κτιρίου πρέπει να μεταφέρονται στην οροφή.
- Σε χώρους με υγρασία χρησιμοποιούνται γυψοσανίδες με ανθεκτικότητα στην υγρασία.
- Οι γυψοσανίδες στερεώνονται κάθετα προς τους οδηγούς.

Οροφή διάτρητης γυψοσανίδας Διπλού μεταλλικού σκελετού CD

Οροφή διάτρητης γυψοσανίδας από μονή γυψοσανίδα NidaSonic/ Pregyebel της Siniat, σε διπλό ανισόπεδο σκελετό από μεταλλικά προφίλ, οδηγό οροφής NidaMetal CD 60 και περιμετρικό προφίλ οροφής NidaMetal UD 30, πάχους λαμαρίνας 0,6mm. Η οροφή αναρτάται στη φέρουσα κατασκευή με ταχεία ανάρτηση NidaSystem και ντίζα ανάρτησης με κρίκο Nida System.
(Στο ενδιάμεσο κενό τοποθετείται μόνωση από ορυκτοβάμβακα πάχους 50mm πυκνότητας 10,5kgr/m³). Οι γυψοσανίδες στερεώνονται στον μεταλλικό σκελετό με χρήση αυτοπροωθούμενων βιδών AF. Οι αρμοί των γυψοσανίδων στοκάρονται με ταινία και υλικό αρμολόγησης Siniat Nida Professional.

Διπλός μεταλλικός σκελετός
Επένδυση μονής ή διπλής γυψοσανίδας
Επένδυση διάτρητης γυψοσανίδας

Ηχοαπορρόφηση
α_w = 0.50-0.70

Ελάχιστο διάκενο
200mm

Βάρος
20-65kgr

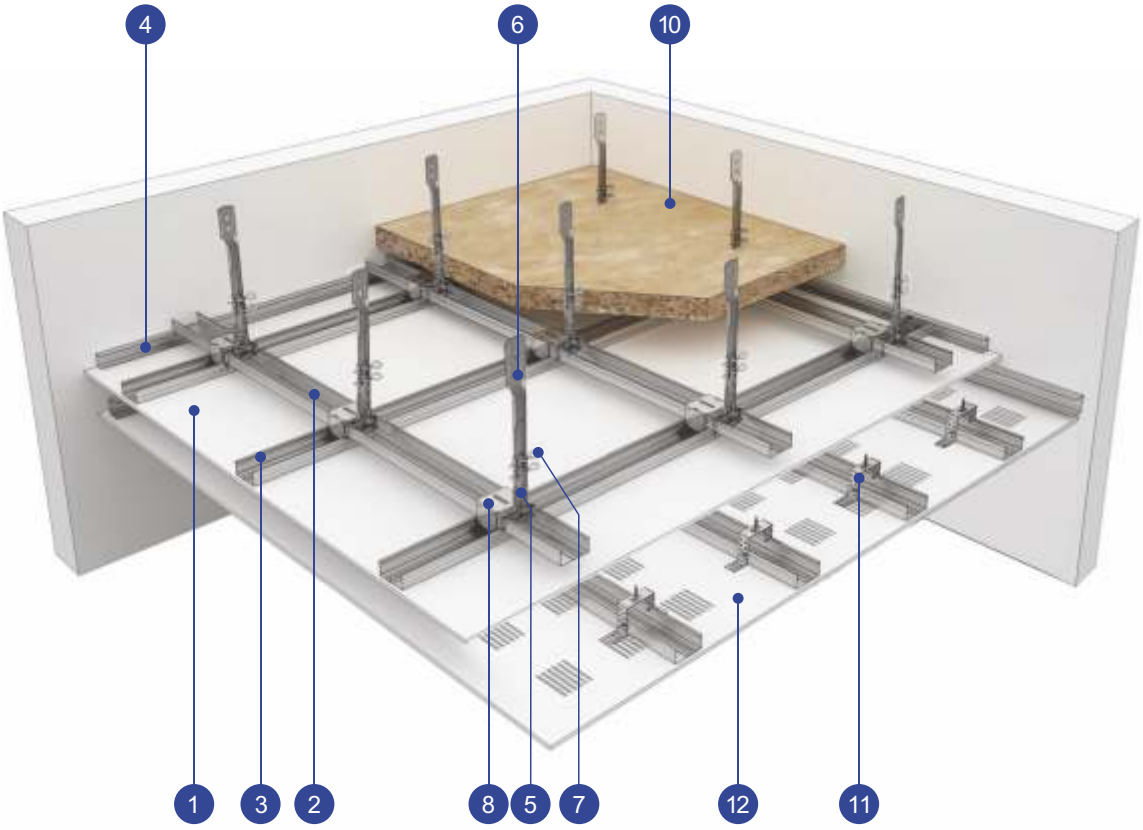

1. Γυψοσανίδα NidaSystem της Siniat
2. Κύριος οδηγός οροφής NidaMetal CD 60
3. Δευτερεύων οδηγός οροφή NidaMetal CD 60
4. Περιμετρικό προφίλ οροφής NidaMetal UD 30
5. Άκαμπτη αντιανεμική ανάρτηση Nonius NidaSystem, κάτω μέρος
6. Άκαμπτη αντιανεμική ανάρτηση Nonius NidaSystem, άνω μέρος
7. Πύρος άκαμπτης αντιανεμικής ανάρτησης Nonius NidaSystem
8. Συνδετήρας Π Nida System σύνδεσης κύριου και δευτερεύοντα οδηγού
9. Βύσμα μεταλλικό με βίδα, ή άλλο κατάλληλο μέσο μηχανικής στερέωσης
10. Μόνωση (ορυκτοβάμβακας)
11. Άμεση ανάρτηση
12. Διάτρητη γυψοσανίδα Nida Sonic ή Pregybel της Siniat

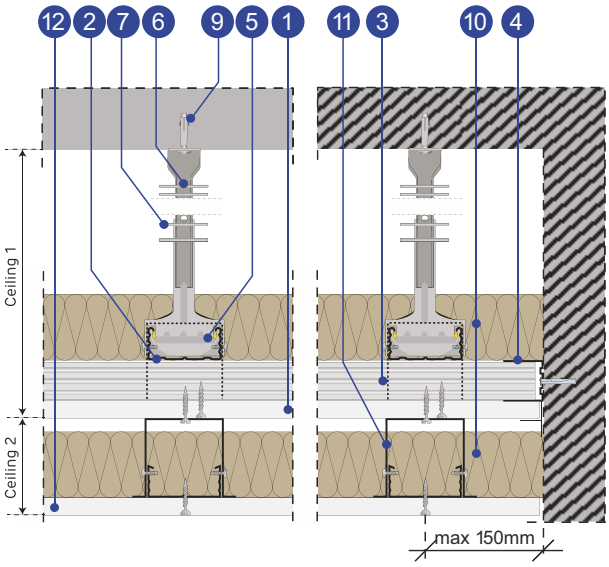

Διπλή ακουστική οροφή γυψοσανίδας
NidaSystems της Siniat

Ανωροφή

Τύπος Συστήματος	Οδηγός Οροφής	Πρόσθετα Φορτία	Γυψοσανίδες NidaSystem της Siniat	Συνδετήρες Κύριου / Δευτερεύοντα Οδηγού	Μέγιστες Επιτρεπόμενες Αποστάσεις Στήριξης			Συνολικό Βάρος Οροφής
	Κύριος & Δευτερεύων				Αντιανεμική Ανάρτηση	Κύριος Οδηγός	Δευτερεύων Οδηγός	
		(kN/m²)		Διπλός (Συνδετήρας Π)	(m)	(m)	(m)	(kN/m²)
1	CD 60 0,6mm NidaMetal	0,15	1 x 12,5mm	•	0,70	0,90	0,40	0,35
2				•	1,00	0,40	0,40	
3			2 x 12,5mm	•	0,60	0,90	0,40	0,50
4				•	0,90	0,40	0,40	

Εμφανής Οροφή

Τύπος Συστήματος	Οδηγός Οροφής[1]	Πρόσθετα Φορτία	Διάτρητες γυψοσανίδες NidaSonic ή Pregybel της Siniat	Μέγιστες Επιτρεπόμενες Αποστάσεις Στήριξης		Συνολικό Βάρος Οροφής
				Ρυθμιζόμενη Ανάρτηση	Δευτερεύων Οδηγός	
		(kN/m²)		(m)	(m)	(kN/m²)
B	CD 60 0,6mm	–	1 x 12,5mm	0,80	0,40	0,15

1. Οι οδηγοί της εμφανούς οροφής αναρτώνται απευθείας στους δευτερεύοντες οδηγούς της ανωροφής, οπότε και οι αξονικές αποστάσεις στήριξής τους ορίζονται από τις αξονικές αποστάσεις των δευτερευόντων οδηγών της ανωροφής.

- Το βάρος ορυκτοβάμβακα που τυχόν προστεθεί στην κατασκευή δεν συμπεριλαμβάνεται στους παρόντες υπολογισμούς.
- Προτείνεται η χρήση οδηγών NidaMetal της Siniat, με γυψοσανίδες NidaSystem της Siniat πάχους τουλάχιστον 12,5mm.
- Το επιτρεπόμενο βέλος κάμψης της οροφής υπολογίζεται D/240, όπου D η απόσταση μεταξύ δύο διαδοχικών σημείων στερέωσης του οδηγού.
- Πρόσθετα φορτία νοούνται φορτία που εντάσσονται στην οροφή επιπλέον του ίδιου βάρους αυτής (π.χ. ηλεκτρομηχανολογικά στοιχεία, διακοσμητικά στοιχεία κλπ.).
- Πρόσθετο φορτίο 0,15kN/m² (αντίστοιχα 0,30 kN/m²) αναφέρεται σε μέγιστο κατανεμημένο φορτίο. Η παραπάνω διαστασιολόγηση δεν ισχύει για σημειακά φορτία.
- Για χώρους με διαλείπουσα σχετική υγρασία ≥60% οι αποστάσεις των οδηγών πρέπει να μειωθούν.
- Η επιλογή του κατάλληλου μέσου μηχανικής στερέωσης της οροφής στα φέροντα δομικά στοιχεία γίνεται από τον μελετητή της κατασκευής, λαμβάνοντας υπ' όψιν τον τύπο του φέροντος στοιχείου (σκυρόδεμα, οπλισμένο σκυρόδεμα, τσιμεντοκονία, μεταλλική κατασκευή, ξύλο), τις μέγιστες ενεργές τάσεις σύμφωνα με την ισχύουσα νομοθεσία, την φέρουσα ικανότητα του επιλεγμένου μέσου στερέωσης και τις κατά περίπτωση δυνατότητες στήριξης. Στην περίπτωση κατασκευής με απαιτήσεις πυραντίστασης χρησιμοποιούνται πάντα μεταλλικά στοιχεία.
  Η επιλογή μέσου στερέωσης πρέπει να είναι τέτοια ώστε το φορτίο που αυτό θα φέρει να είναι το 1/3 από το μέγιστο που δηλώνεται από τον κατασκευαστή.
- Για κατασκευές με απαιτήσεις πυραντίστασης ή αντοχής στην υγρασία, η χρήση δικτυωτής υαλοταινίας αρμού είναι υποχρεωτική.
- Για κατασκευές με ακουστικές απαιτήσεις, τοποθετείται ορυκτοβάμβακας στο άνω μέρος της οροφής. Το βάρος του μονωτικού υλικού υπολογίζεται στα πρόσθετα φορτία.
- Οι δομικοί αρμοί του κτιρίου πρέπει να μεταφέρονται στην οροφή.
- Σε χώρους με υγρασία χρησιμοποιούνται γυψοσανίδες με ανθεκτικότητα στην υγρασία.
- Οι γυψοσανίδες στερεώνονται κάθετα προς τους οδηγούς.

Διπλή οροφή ακουστικής διόρθωσης Διπλού μεταλλικού σκελετού CD

Διπλή οροφή ακουστικής διόρθωσης αποτελούμενη από:

Ανωροφή από μονή ή διπλή γυψοσανίδα NidaStandard της Siniat σε διπλό ανισόπεδο σκελετό από μεταλλικά προφίλ, οδηγό οροφής NidaMetal CD 60 και περιμετρικό προφίλ οροφής NidaMetal UD 30, πάχους λαμαρίνας 0,6mm. Η οροφή αναρτάται στη φέρουσα κατασκευή με άκαμπτη αντιανεμική ανάρτηση Nonius (άνω μέρος, κάτω μέρος ανοικτού τύπου και πίρος σύνδεσης) Nida System της Siniat.

Εμφανής ηχοαπορροφητική οροφή Οροφή διάτρητης γυψοσανίδας από μονή γυψοσανίδα NidaSonic /Pregyebel της Siniat, σε διπλό ανισόπεδο σκελετό από μεταλλικά προφίλ, οδηγό οροφής NidaMetal CD 60 και περιμετρικό προφίλ οροφής NidaMetal UD 30, πάχους λαμαρίνας 0,6mm. Η οροφή αναρτάται στους δευτερεύοντες οδηγούς της ανωροφής ρυθμιζόμενη άμεση ανάρτηση Nida System.

(Στο ενδιάμεσο κενό τοποθετείται μόνωση από ορυκτοβάμβακα πάχους 50mm πυκνότητας 10,5kgr/m³). Οι γυψοσανίδες στερεώνονται στον μεταλλικό σκελετό με χρήση αυτοπροωθούμενων βιδών AF. Οι αρμοί των γυψοσανίδων στοκάρονται με ταινία και υλικό αρμολόγησης SiniatNida Professional.

ΠΙΣΤΟΠΟΙΗΤΙΚΟ ΟΡΟΦΩΝ ΓΥΨΟΣΑΝΙΔΑΣ

MINISTERUL DEZVOLTĂRII REGIONALE ȘI DEZVOLTĂRII REGIONALE
CONSILIUL TEHNIC PERMANENT PENTRU CONSTRUCȚII

Agrement Tehnic
017-03/151-2015

PROCEDEU DE REALIZARE A PLAFOANELOR DIN GIPS CARTON REZISTENTE LA FOC NIDA SYSTEM

FIRE RESISTANT CEILINGS OF TYPE NIDA SYSTEM

PLAFONDS COUPE FEU TYPE NIDA SYSTEM

PRODUCĂTOR: SC SINIAT SA
Str. Drumul Leordeni nr. 106, sector 4, București
Tel. : 021.3075324, Fax: 021.3075373

TITULAR AGREMENT TEHNIC: SC SINIAT SA
Str. Drumul Leordeni nr. 106, sector 4, București
Tel. : 021.3075324, Fax: 021.3075373

ELABORATOR AGREMENT TEHNIC: INSTITUTUL EUROPEAN PENTRU ȘTIINȚE TERMICE
Bd. Pache Protopopescu nr. 66, Sector 2
București – ROMANIA

Grupa specializată nr. 3 Protecții la foc – termotehnică – acustică – protecții hidrofuge și hidrofoame

Prezentul agrement tehnic este valabil până la data de 31.01.2018 numai însoțit de AVIZUL TEHNIC al Consiliului Tehnic Permanent pentru Construcții și nu ține loc de certificat de calitate

ΠΙΣΤΟΠΟΙΗΤΙΚΑ ΤΟΙΧΟΠΟΙΙΑΣ

MINISTERUL DEZVOLTĂRII REGIONALE ȘI ADMINISTRAȚIEI PUBLICE
CONSILIUL TEHNIC PERMANENT PENTRU CONSTRUCȚII

Agrement Tehnic
017-03/150-2015

PROCEDEU DE REALIZARE A PERETILOR DIN GIPS CARTON REZISTENTI LA FOC NIDA SYSTEM
FIRE RESISTANT WALLS OF TYPE NIDA SYSTEM
MURS COUPE FEU TYPE NIDA SYSTEM
BRANDSCHUTZWAND TYP NIDA SYSTEM

PRODUCĂTOR: SC SINIAT SA
Str. Drumul Leordeni nr. 106, sector 4, București
Tel. : 021.3075324, Fax: 021.3075373

TITULAR AGREMENT TEHNIC: SC SINIAT SA
Str. Drumul Leordeni nr. 106, sector 4, București
Tel. : 021.3075324, Fax: 021.3075373

ELABORATOR AGREMENT TEHNIC: INSTITUTUL EUROPEAN PENTRU ȘTIINȚE TERMICE
Bd. Pache Protopopescu nr. 66, Sector 2
București – ROMANIA

Grupa specializată nr. 3 Protecții la foc – termotehnică – acustică – protecții hidrofuge și hidrofoame

Prezentul agrement tehnic este valabil până la data de 31.01.2018 numai însoțit de AVIZUL TEHNIC al Consiliului Tehnic Permanent pentru Construcții și nu ține loc de certificat de calitate

MINISTRY OF REGIONAL DEVELOPMENT AND PUBLIC ADMINISTRATION
PERMANENT TECHNICAL COUNCIL FOR CONSTRUCTIONS
Technical Agreement in Constructions Romania

Technical Agreement
017-03/214-2016
Extension of the Technical Agreement 017-03/150-2015

METHOD OF MANUFACTURING THE FIRE RESISTANT PLASTERBOARD WALLS TYPE NIDA SYSTEM

MANUFACTURER: S.C. ETEX BUILDING PERFORMANCE S.A.
No. 106 Drumul Leordeni Street, district 4, Bucharest
Phone: 021.3075324, Fax: 021.3075373

HOLDER OF TECHNICAL AGREEMENT: S.C. ETEX BUILDING PERFORMANCE S.A.
No. 106 Drumul Leordeni Street, district 4, Bucharest
Phone: 021.3075324, Fax: 021.3075373

TECHNICAL AGREEMENT ISSUED BY: EUROPEAN INSTITUTE OF THERMAL SCIENCES
No. 66 Pache Protopopescu Blvd. District 2, Bucharest – ROMANIA

Specialized group no. 3 – Fire, thermotechnics, acoustics, waterproofing and roofing protections

This technical agreement is valid until 31.01.2018, only if accompanied by the TECHNICAL NOTICE issued by the Permanent Technical Council for Constructions and it does not substitute the quality certificate

Illegible signature and stamp of PTCC

ΣΗΜΕΙΩΣΕΙΣ

ΣΗΜΕΙΩΣΕΙΣ

Απαγορεύεται η αναδημοσίευση, η αναπαραγωγή, ολική, μερική ή περιληπτική ή κατά παράφραση ή διασκευή, απόδοση του περιεχομένου του παρόντος καταλόγου με οποιονδήποτε τρόπο, ηλεκτρονικό, φωτοτυπικό, ή άλλο, χωρίς προηγούμενη γραπτή άδεια της εταιρείας.

Τα εμπορικά ονόματα, τα trademarks και τα ονόματα προϊόντων που εμφανίζονται στις σελίδες του καταλόγου είναι κατοχυρωμένα και δεν επιτρέπεται οποιαδήποτε χρήση τους χωρίς προηγούμενη γραπτή άδεια από την RAVAGO HELLAS A.E.

Η εταιρεία διατηρεί το δικαίωμα να αλλάξει, επαναδιατυπώσει, αφαιρέσει πληροφορίες που αφορούν τεχνικά χαρακτηριστικά, ή εμπορικούς κωδικούς οι οποίοι περιλαμβάνονται στο παρόν κατάλογο.

Η εκτύπωση δεν επιτρέπει πάντοτε την τέλεια αναπαραγωγή χρωματισμών. Για το λόγο αυτό τα χρώματα που απεικονίζονται στον κατάλογο δεν είναι δεσμευτικά για την εταιρεία.

Η εταιρεία δεν ευθύνεται για τυχόν τυπογραφικά λάθη.

© RAVAGO HELLAS A.E.

Copying and republishing of this printed is prohibited without written permission of RAVAGO HELLAS S.A.

Ravago Hellas A.E.
Νερατζιωτίσσης 115, Μαρούσι - Τ.Κ.151 24, Αττική
Τ. 210 81.61.857
www.ravagohellas.gr
info@ravagohellas.gr